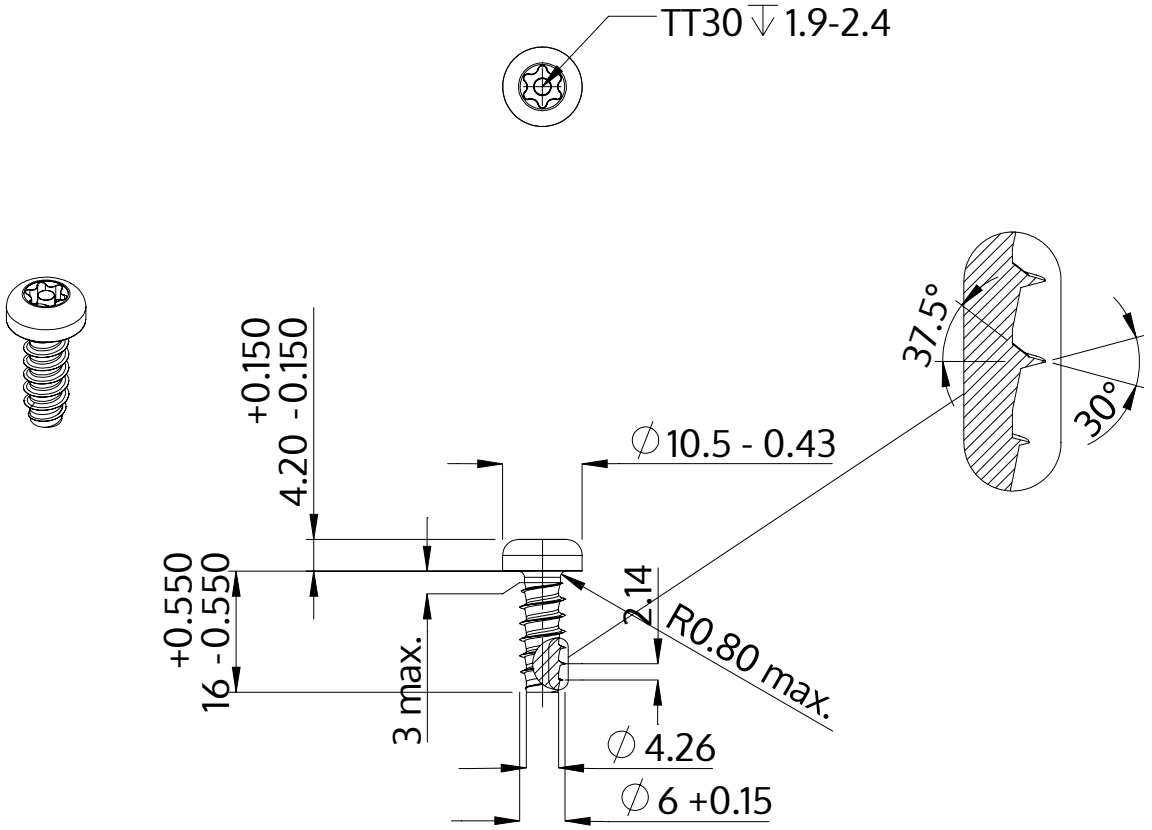

Description	STP42 6.0x16.0 - TT30
Matière	Acier,trempé et revenu
Surface	Zinc Nickel passivé noir, trempée, scéllée
Poids	4.348 kg / 1000 Unité

SCREWERK	**STP420600160B**	
Dessin métrique A4	Redimensionner 1:1	2024-10