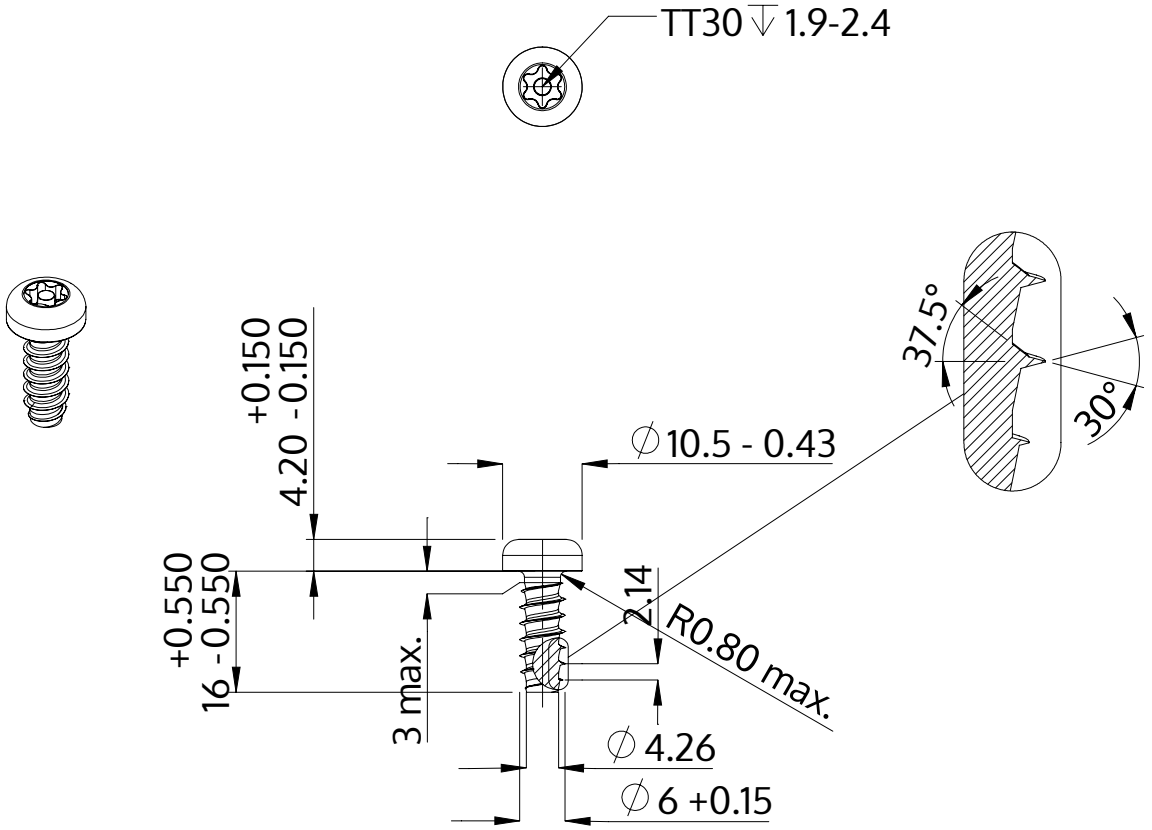

Beschreibung	STP42 6.0x16.0 - TT30
Werkstoff	Stahl, vergütet
Oberfläche	ZnNi min. 5µm, schwarz passiviert, getempert, versiegelt
Gewicht	4.348 kg / 1000 Stück

SCREWERK	**STP420600160B**	
Metrische Zeichnung A4	Skalierung 1:1	2024-10