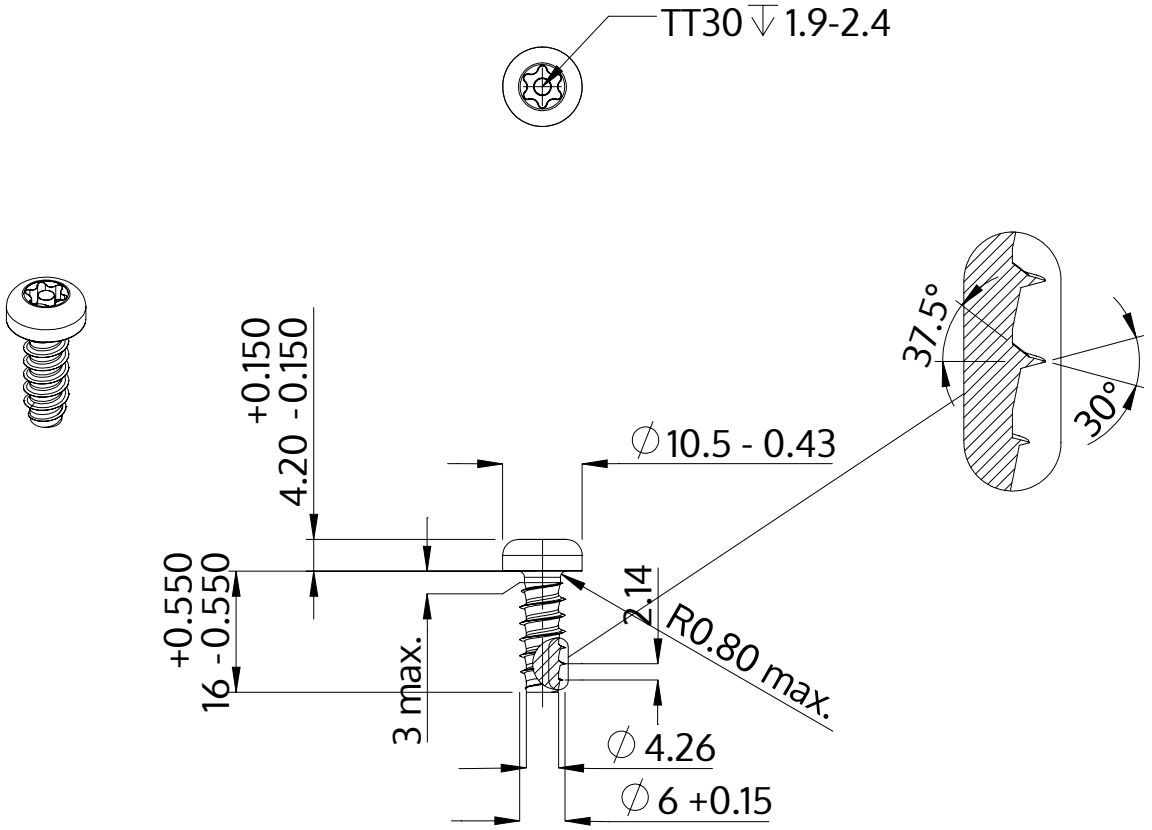

Popis	STP42 6.0x16.0 - TT30
Materiál	Temperovaná ocel
Povrch	ZiNi černá-pasivovaná+temperovaná+utěsněná
Hmotnost	4.348 kg / 1000 Kus

SCREWERK	**STP420600160B**	
Metric výkres A4	Měřítko 1:1	2024-10