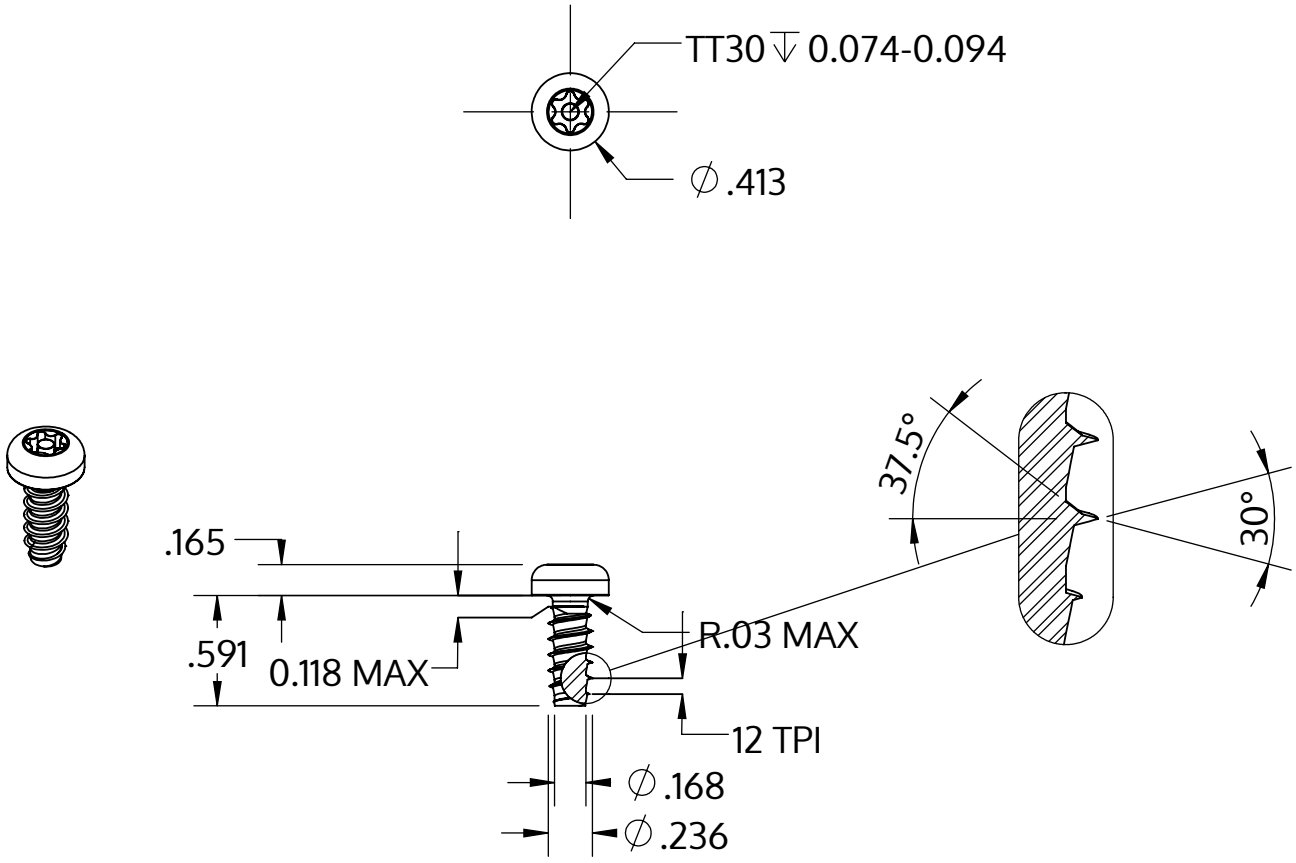

Metric size	M6 x 2.14 mm
US size (converted)	#0.236-12
	Tolerances [inch]
Length	+/- 0.021
Head diameter	+0 / -0.016
Head height	+/- 0.005
Thread diameter	+0.005 / -0

Opis	STP42 6.0x15.0 - TT30
Materiał	Stal, hartowana
Powierzchnia	Ocynkowana 5-7 µm, temperowana, pasywowana na niebiesko
Waga	4.213 kg / 1000 sztuk

SCREWERK	**STP420600150S**	
_Zoll Zeichnung Größe A	Skala 1:1	2024-10