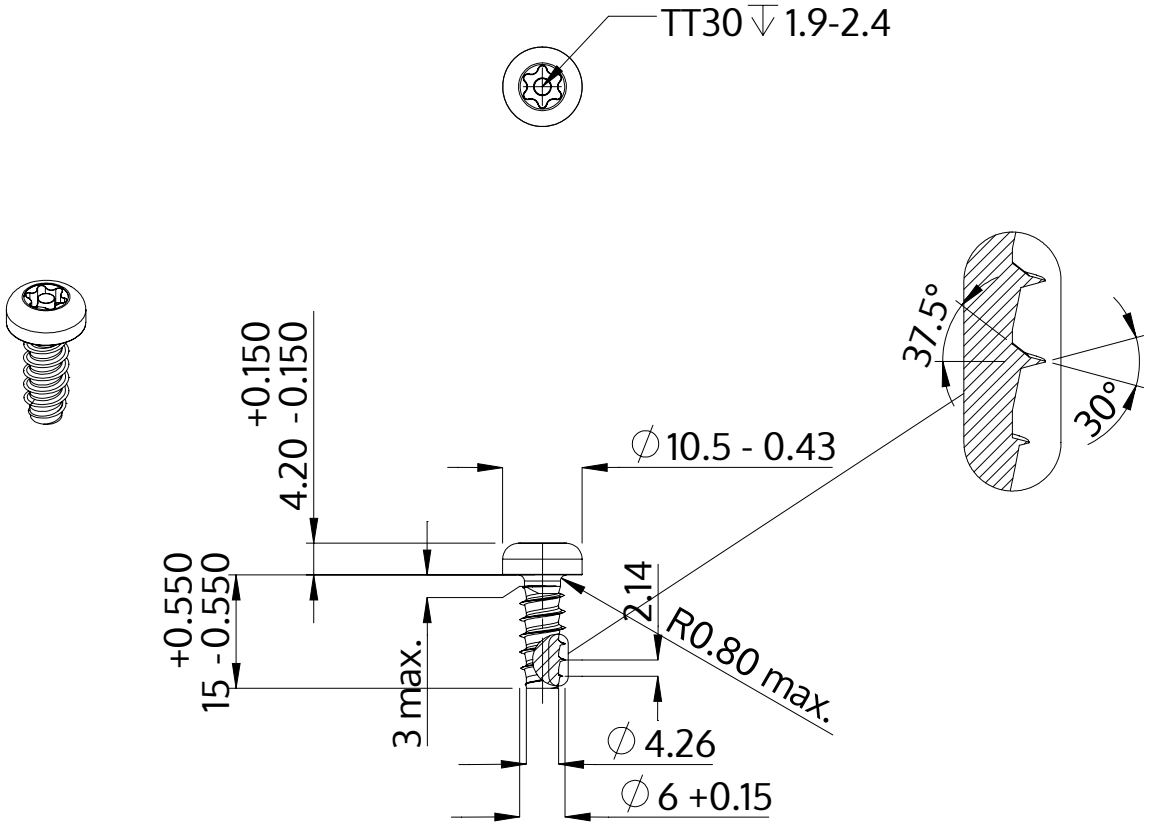

Opis	STP42 6.0x15.0 - TT30
Materiał	Stal, hartowana
Powierzchnia	ZiNi czarna-pasywowana, temperowana, uszczelniona
Waga	4.213 kg / 1000 sztuk

SCREWERK	**STP420600150B**	
Rysunek metryczny A4	Skala None:1	2024-04