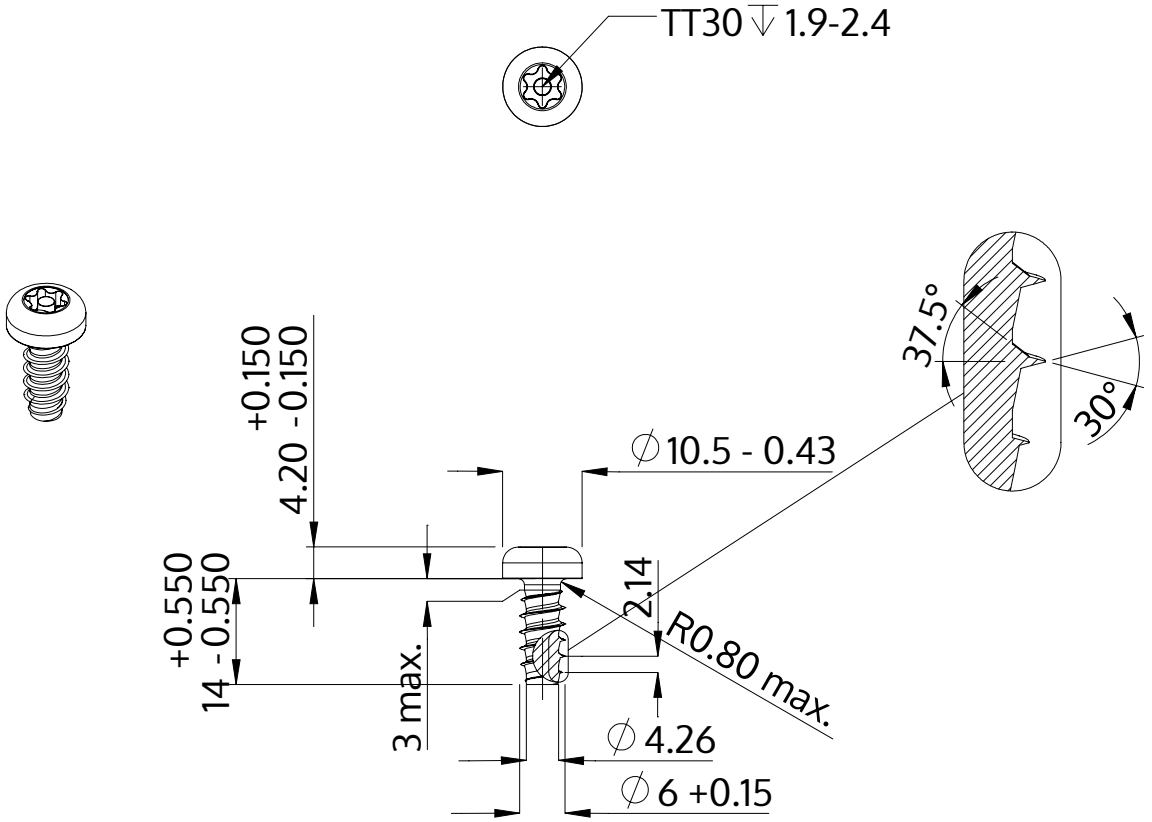

Opis	STP42 6.0x14.0 - TT30
Materiał	Stal szlachetna A2
Powierzchnia	Prosta, bejcowana i pasywowana
Waga	4.077 kg / 1000 sztuk

SCREWERK	**STP420600140E**	
Rysunek metryczny A4	Skala 1:1	2024-05