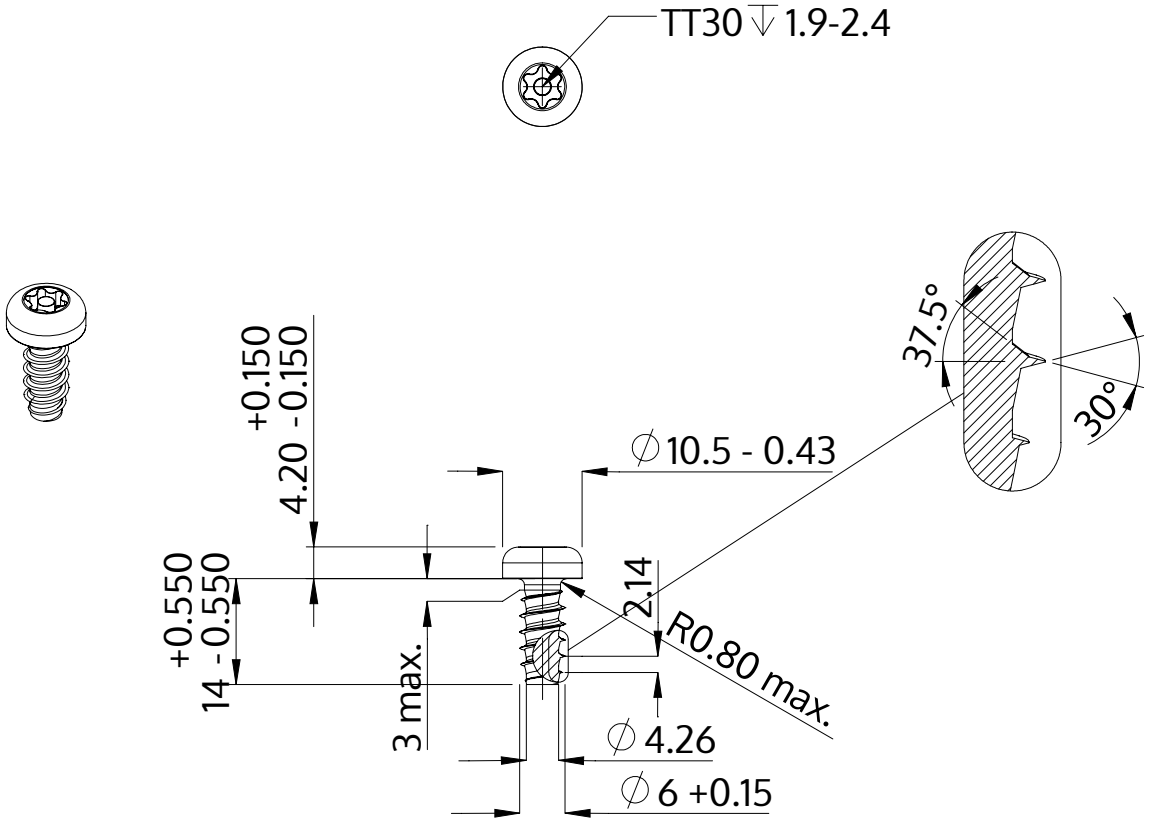

Beschrijving	STP42 6.0x14.0 - TT30
Materiaal	veredeld staal
Oppervlak	ZnNi zwart-gepassiveerd, getempert, verzegeld
Gewicht	4.077 kg / 1000 stuk

SCREWERK	**STP420600140B**	
Metrische tekening A4	Schaal 1:1	2024-10