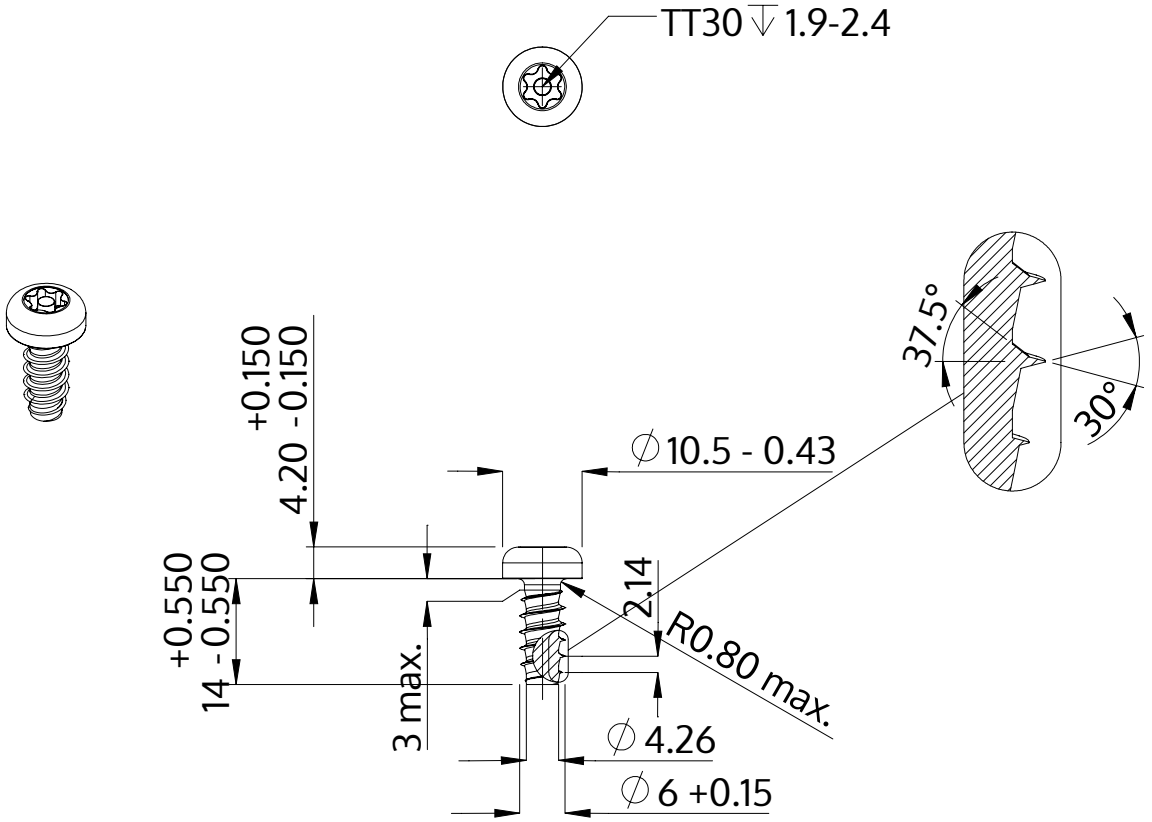

Descrizione	STP42 6.0x14.0 - TT30
Materiale	acciaio, temprato
Superficie	Placcato Zinco-Nichel, passivato nero, ricotto, sigillato
Peso	4.077 kg / 1000 pezzi

SCREWERK	**STP420600140B**	
Disegno metrico A4	Scala 1:1	2024-10