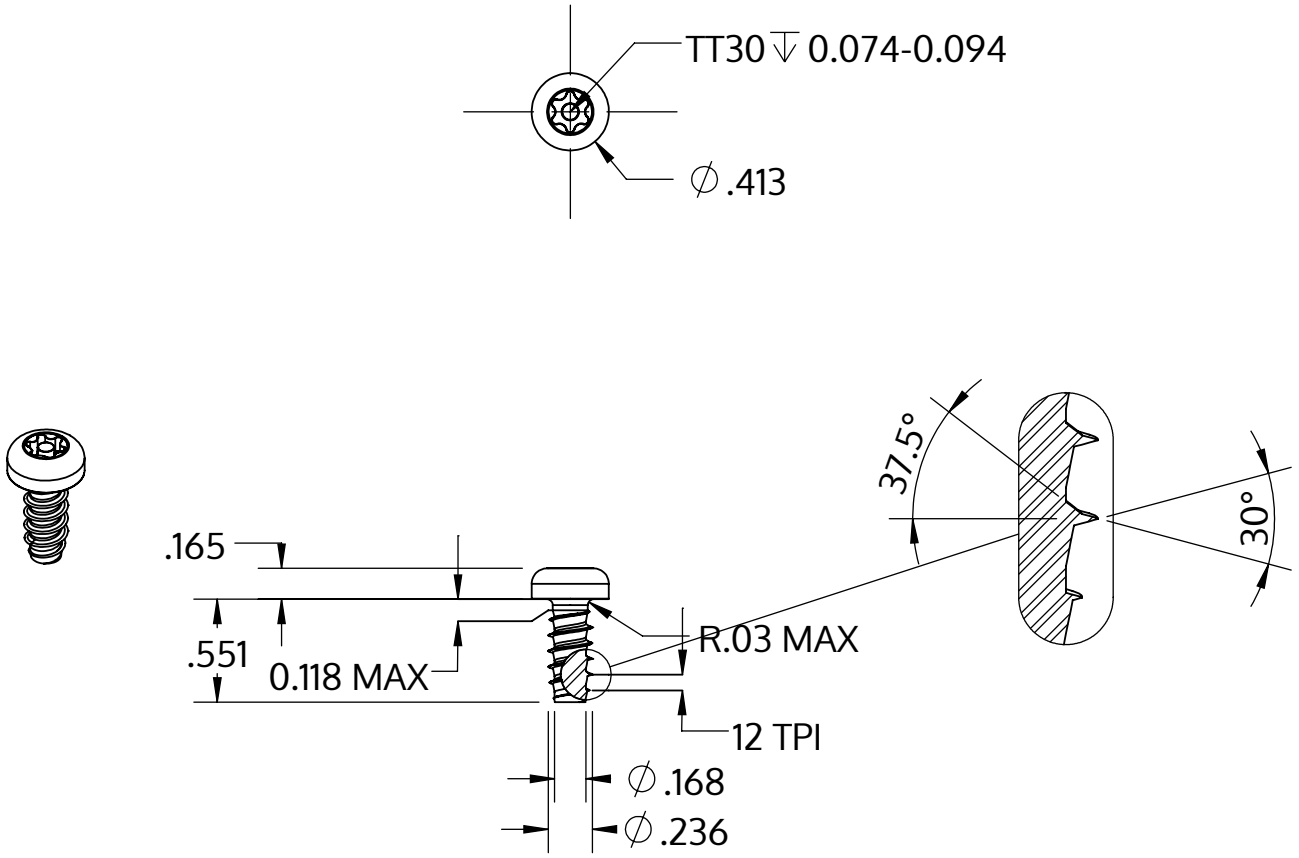

Metric size	M6 x 2.14 mm
US size (converted)	#0.236-12
	Tolerances [inch]
Length	+/- 0.021
Head diameter	+0 / -0.016
Head height	+/- 0.005
Thread diameter	+0.005 / -0

Beschrijving	STP42 6.0x14.0 - TT30
Materiaal	veredeld staal
Oppervlak	ZnNi zwart-gepassiveerd, getempert, verzegeld
Gewicht	4.077 kg / 1000 stuk

SCREWERK	**STP420600140B**	
_Zoll Zeichnung Größe A	Schaal 1:1	2024-10