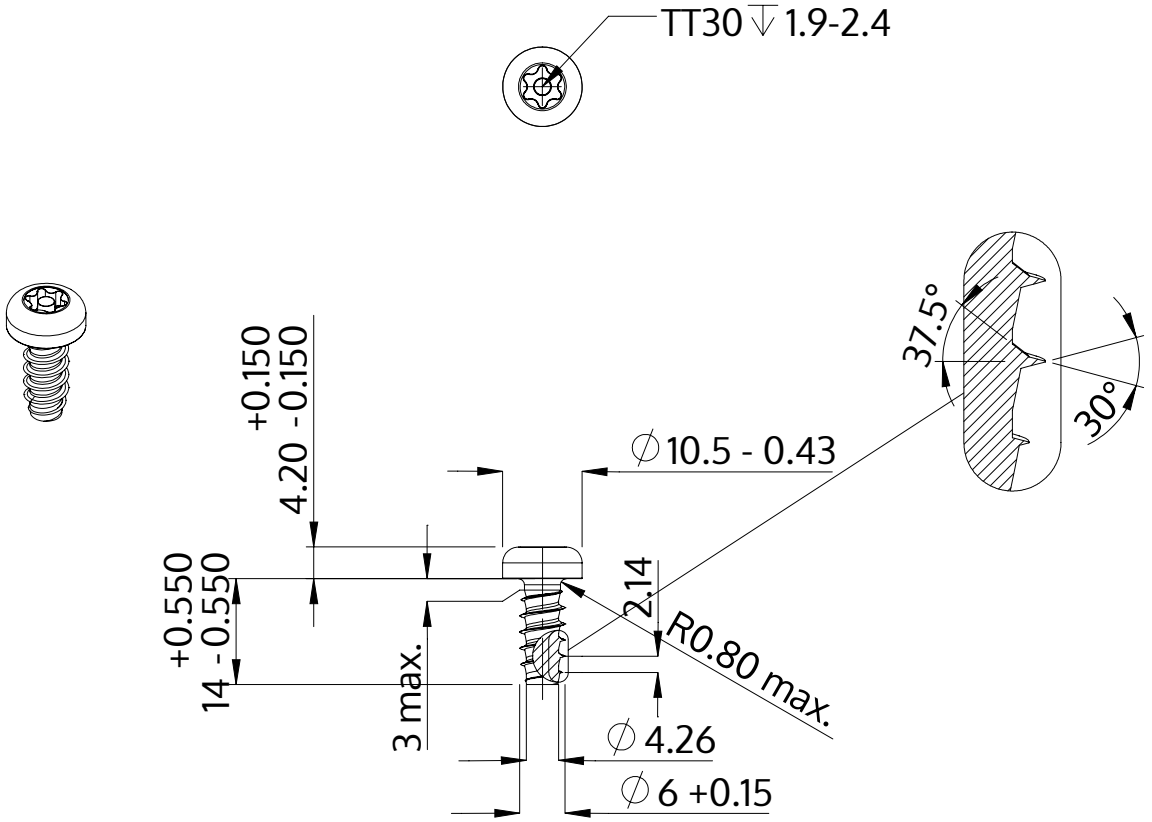

Descripción	STP42 6.0x14.0 - TT30
Material	Acero, endurecido
Superficie	Zinc-Niquelado, pasivado negro/ sin Cr-VI, recocido, sellado
Peso	4.077 kg / 1000 Piezas

SCREWERK	**STP420600140B**	
Diseño métrico	Escalada None:1	2024-04