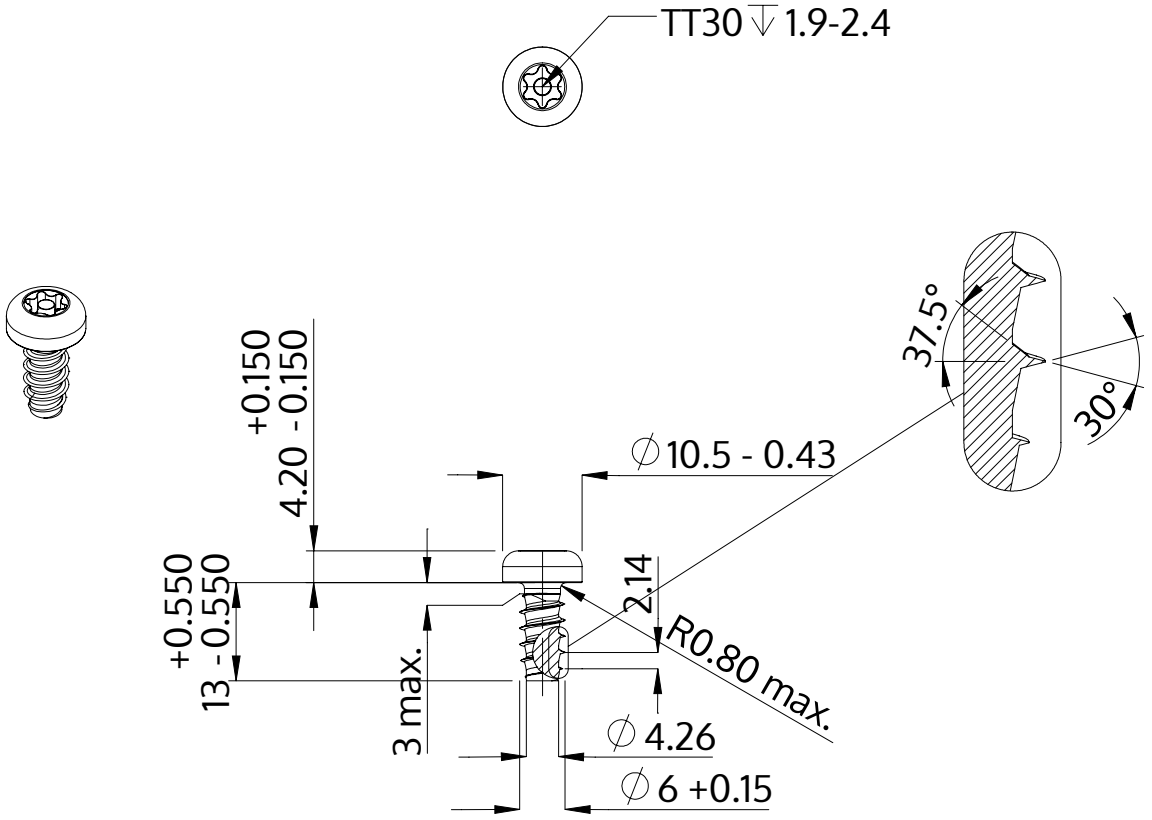

Описание	STP42 6.0x13.0 - TT30
Материал	сталь, упрочненная
Поверхность	ZnNi, черная пассивировка+отжиг+масло
Вес	3.941 kg / 1000 Штука

SCREWERK	**STP420600130B**	
Метрический чертеж A4	Шкала 1:1	2024-05