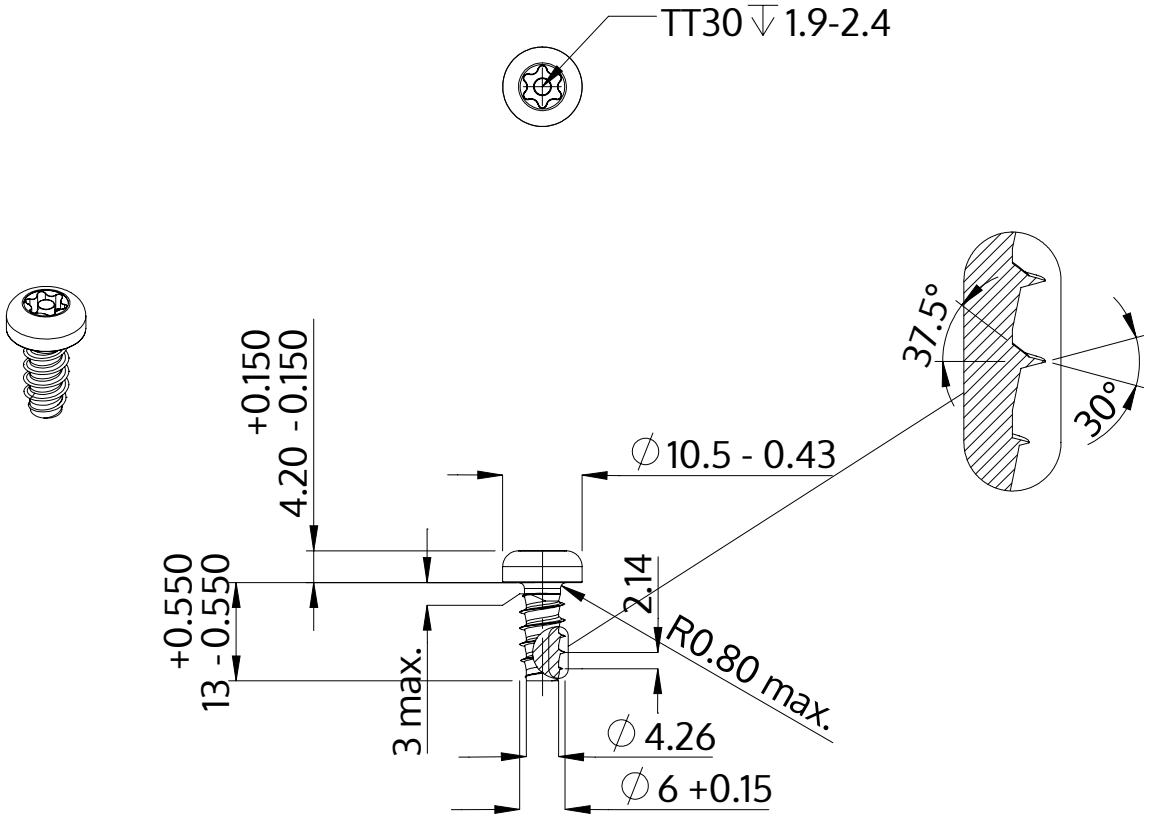

Descripción	STP42 6.0x13.0 - TT30
Material	Acero, endurecido
Superficie	Zinc-Niquelado, pasivado negro/ sin Cr-VI, recocido, sellado
Peso	3.941 kg / 1000 Piezas

SCREWERK	**STP420600130B**	
Diseño métrico	Escalada 1:1	2024-10