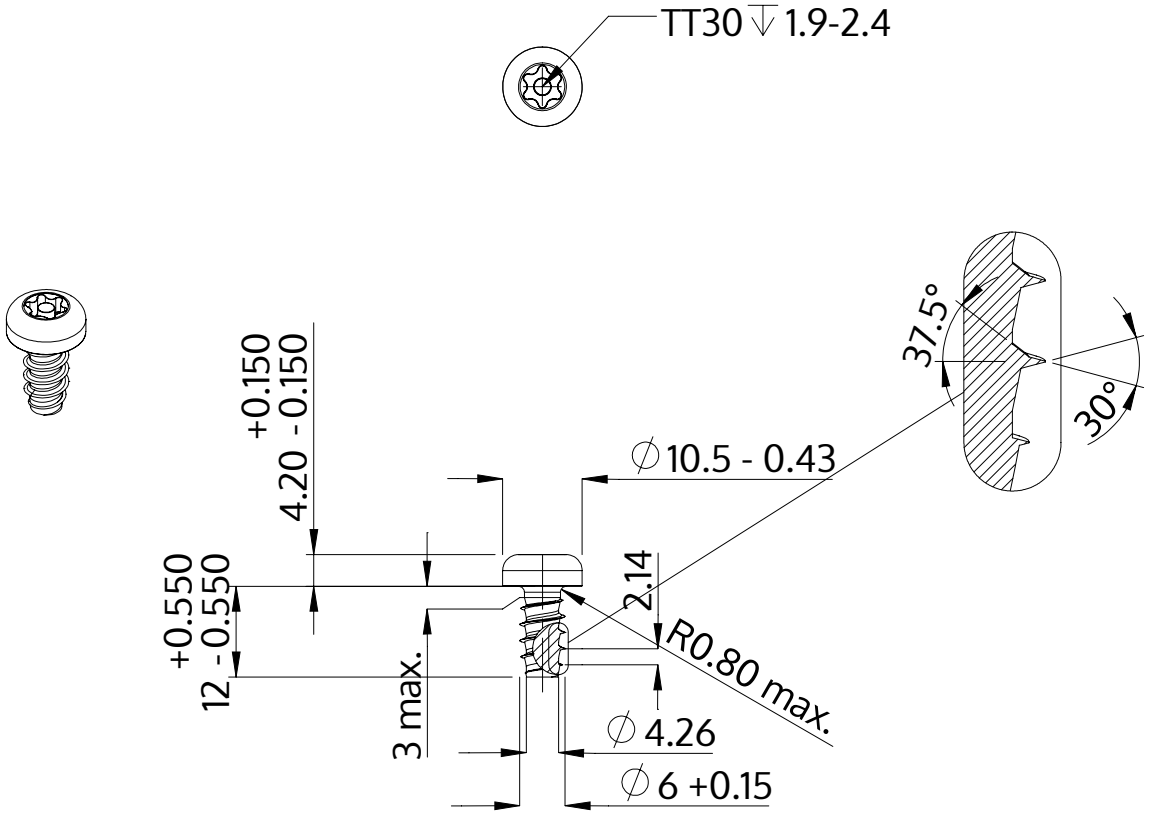

Описание	STP42 6.0x12.0 - TT30
Материал	стомана, закалена
Повърхност	Цинково покритие 5-7 µm,топлинна обработка, синьо / прозрачно пасивиране
Тегло	3.806 kg / 1000 Бройка

SCREWERK	**STP420600120S**	
Метричен дизайн A4	Мащаб 1:1	2024-10