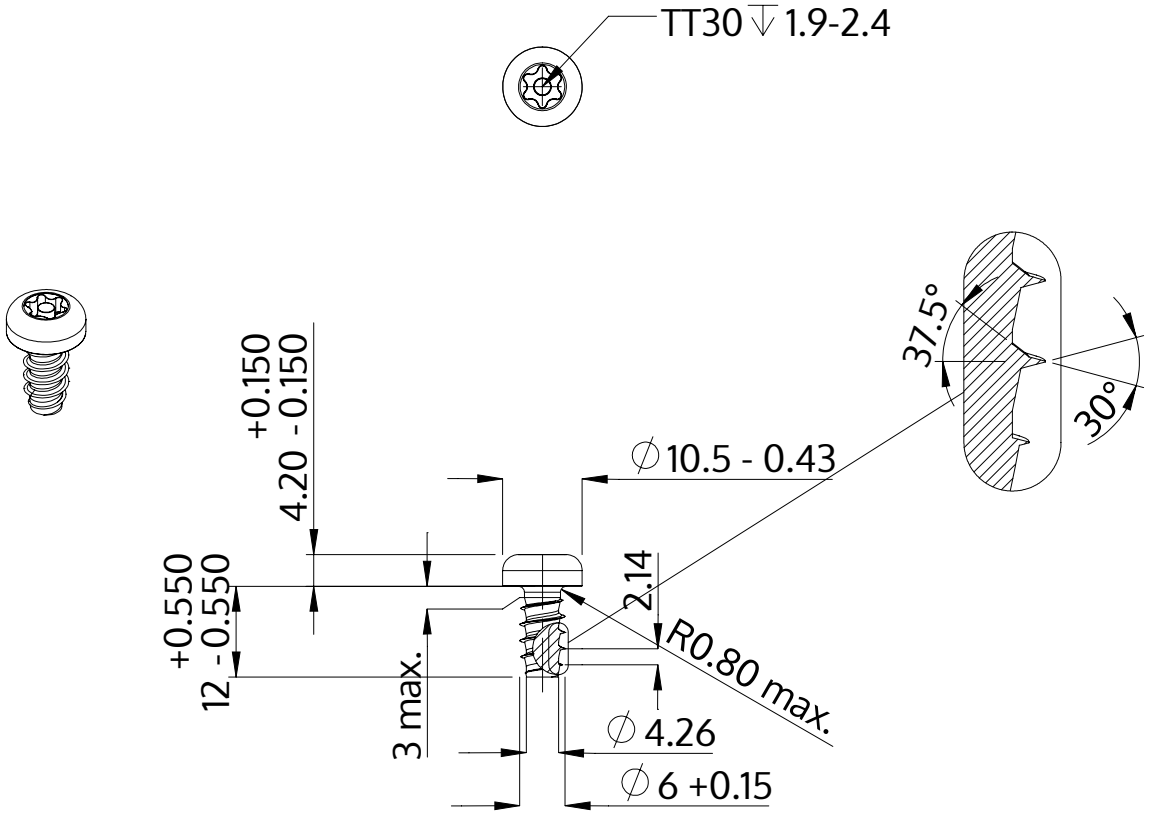

Beskrivning	STP42 6.0x12.0 - TT30
Material	rostfritt stål A2
Yta	blank och passiviserad
Vikt	3.806 kg / 1000 styck

SCREWERK	**STP420600120E**	
Metrisk skiss A4	Skala 1:1	2024-10