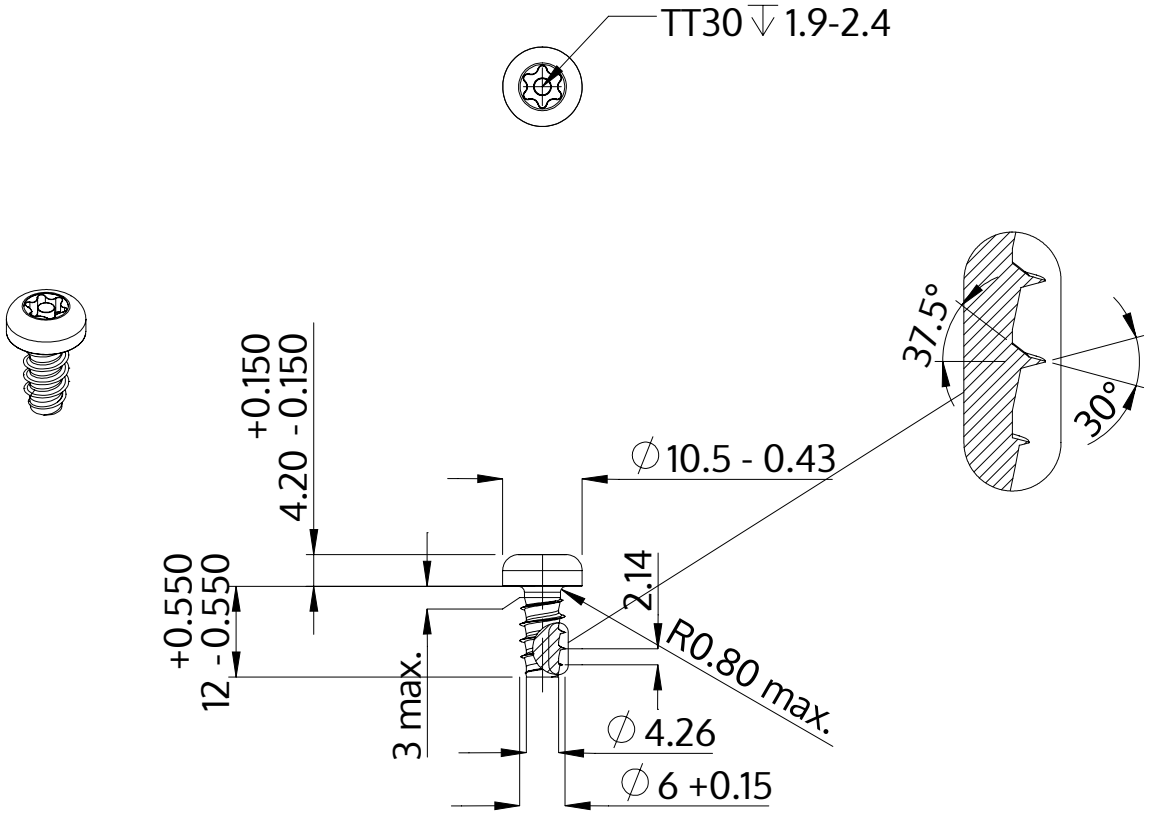

Beschreibung	STP42 6.0x12.0 - TT30
Werkstoff	Edelstahl A2
Oberfläche	blank, gebeizt und passiviert
Gewicht	3.806 kg / 1000 Stück

SCREWERK	**STP420600120E**	
Metrische Zeichnung A4	Skalierung 1:1	2024-10