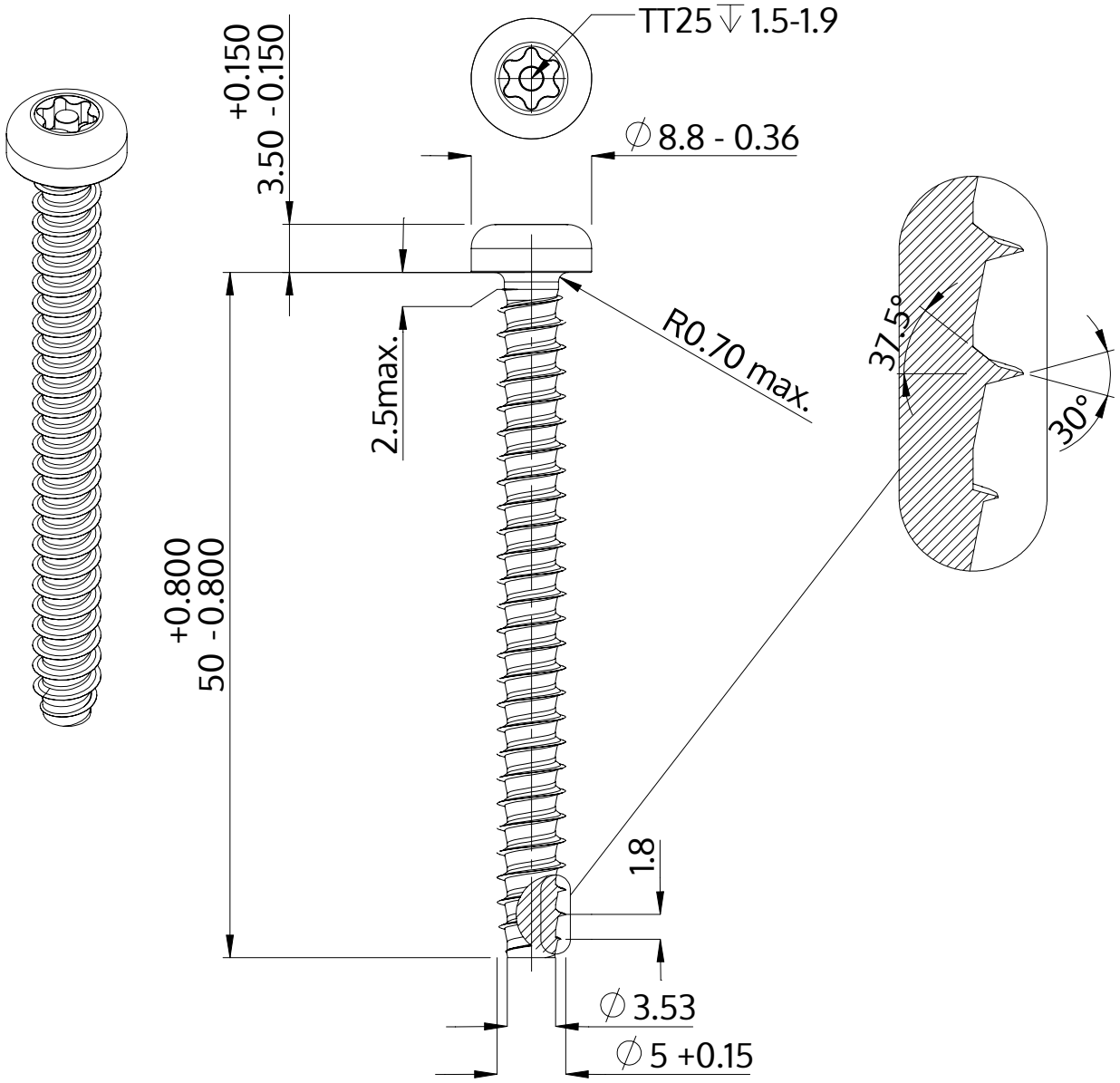

Description	STP42 5.0x50.0 - TT25
Matière	Acier,trempé et revenu
Surface	zinguée 5-7 µm,recuit, bleue / passivée avec transparence
Poids	6.027 kg / 1000 Unité

SCREWERK	**STP420500500S**	
Dessin métrique A4	Redimensionner None:1	2024-04