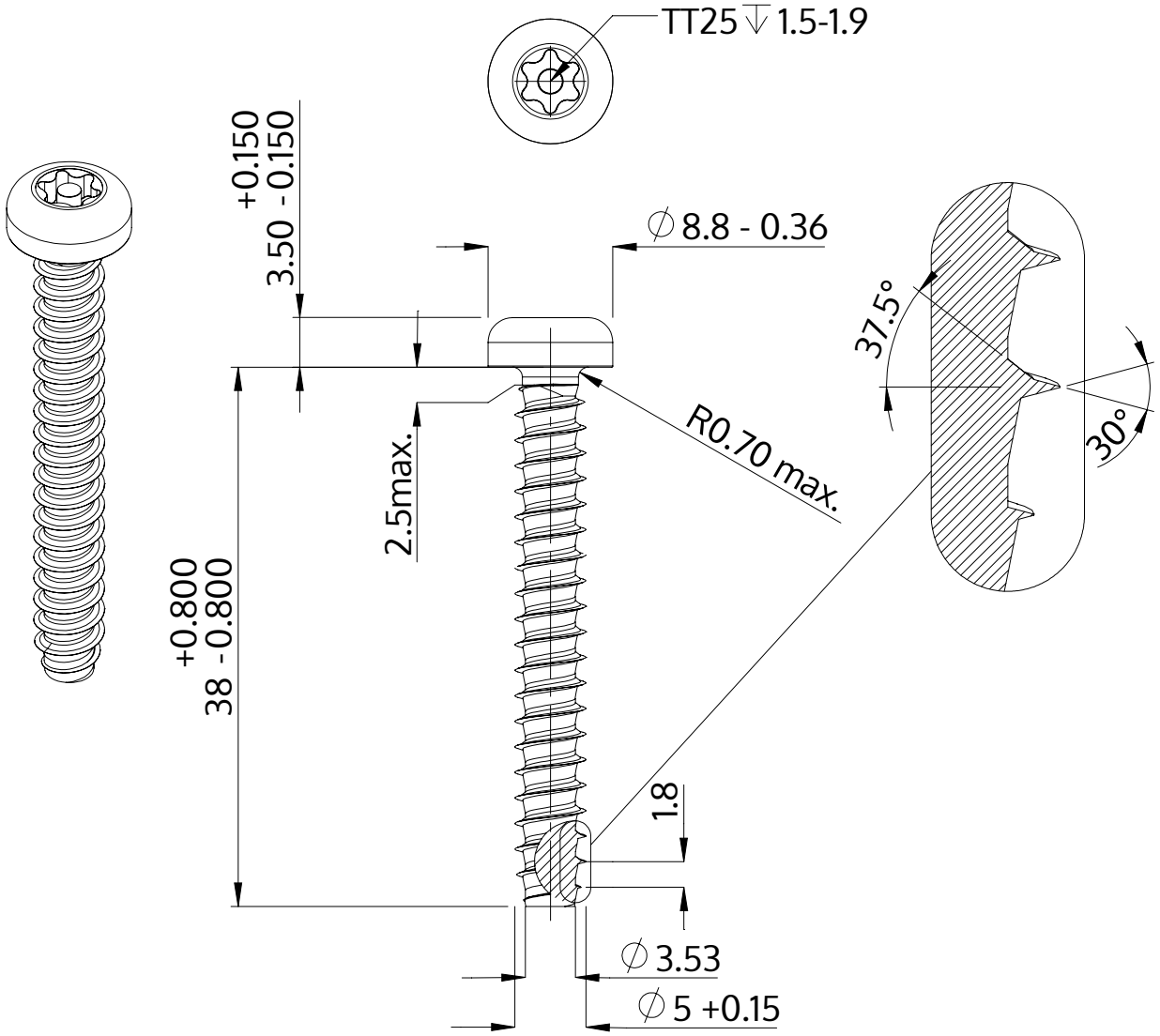

Açıklaması	STP42 5.0x38.0 - TT25
Malzeme	Çelik, sertleştirilmiş
Kaplama	galvanizli 5-7 µm, temperliö mavi / şeffaf pasifleştirilmiştir
Ağırlık	4.892 kg / 1000 Adet

SCREWERK	**STP420500380S**	
Metrik çizim A4	Ölçeklendirme 2:1	2024-05