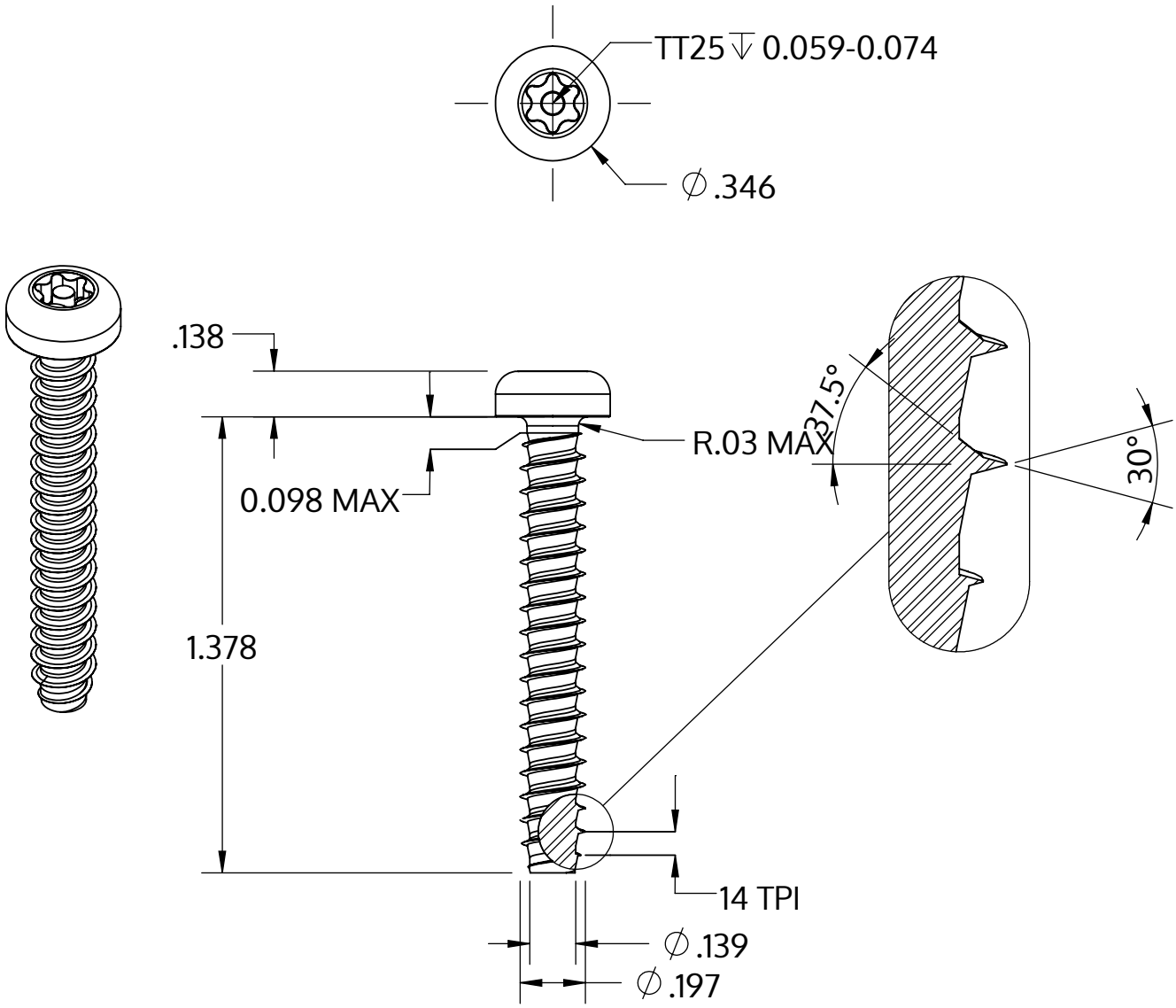

Metric size	M5 x 1.8 mm
US size (converted)	#11-14
	Tolerances [inch]
Length	+/- 0.031
Head diameter	+0 / -0.014
Head height	+/- 0.005
Thread diameter	+0.005 / -0

Описание	STP42 5.0x35.0 - TT25
Материал	стомана, закалена
Повърхност	Цинково покритие 5-7 µm,топлинна обработка, синьо / прозрачно пасивиране
Тегло	4.608 kg / 1000 Бройка

SCREWERK	**STP420500350S**	
_Zoll Zeichnung Größe A	Мащаб 2:1	2024-10