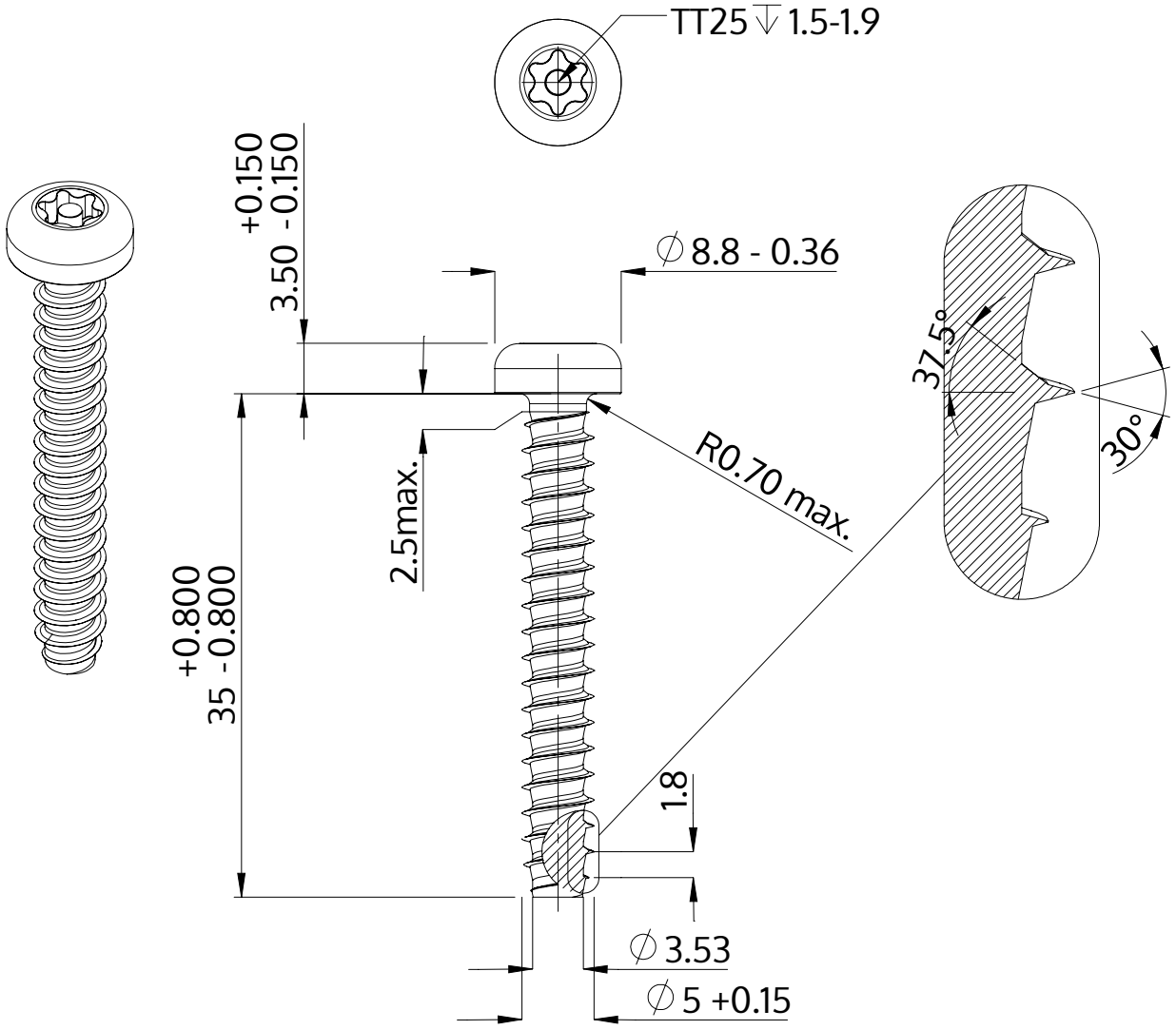

Описание	STP42 5.0x35.0 - TT25
Материал	стомана, закалена
Повърхност	Цинково покритие 5-7 µm,топлинна обработка, синьо / прозрачно пасивиране
Тегло	4.608 kg / 1000 Бройка

SCREWERK	**STP420500350S**	
Метричен дизайн A4	Мащаб 2:1	2024-10