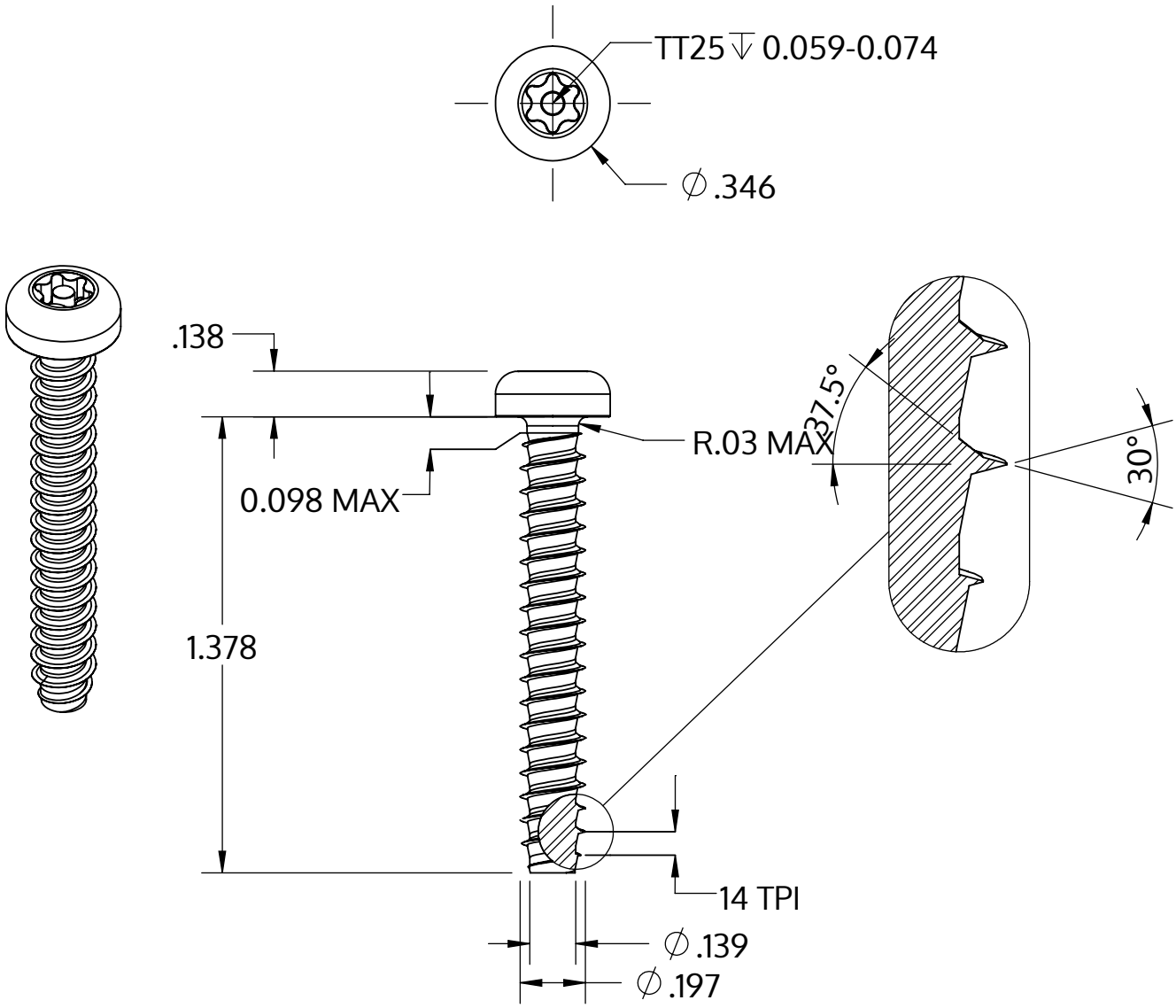

Metric size	M5 x 1.8 mm
US size (converted)	#11-14
	Tolerances [inch]
Length	+/- 0.031
Head diameter	+0 / -0.014
Head height	+/- 0.005
Thread diameter	+0.005 / -0

Beskrivelse	STP42 5.0x35.0 - TT25
Materiale	Stål, forædlet
Overflade	ZnNi sort-passiveret, tempret, forseglet
Vægt	4.608 kg / 1000 stykke

SCREWERK	**STP420500350B**	
_Zoll Zeichnung Größe A	Skalering 2:1	2024-10