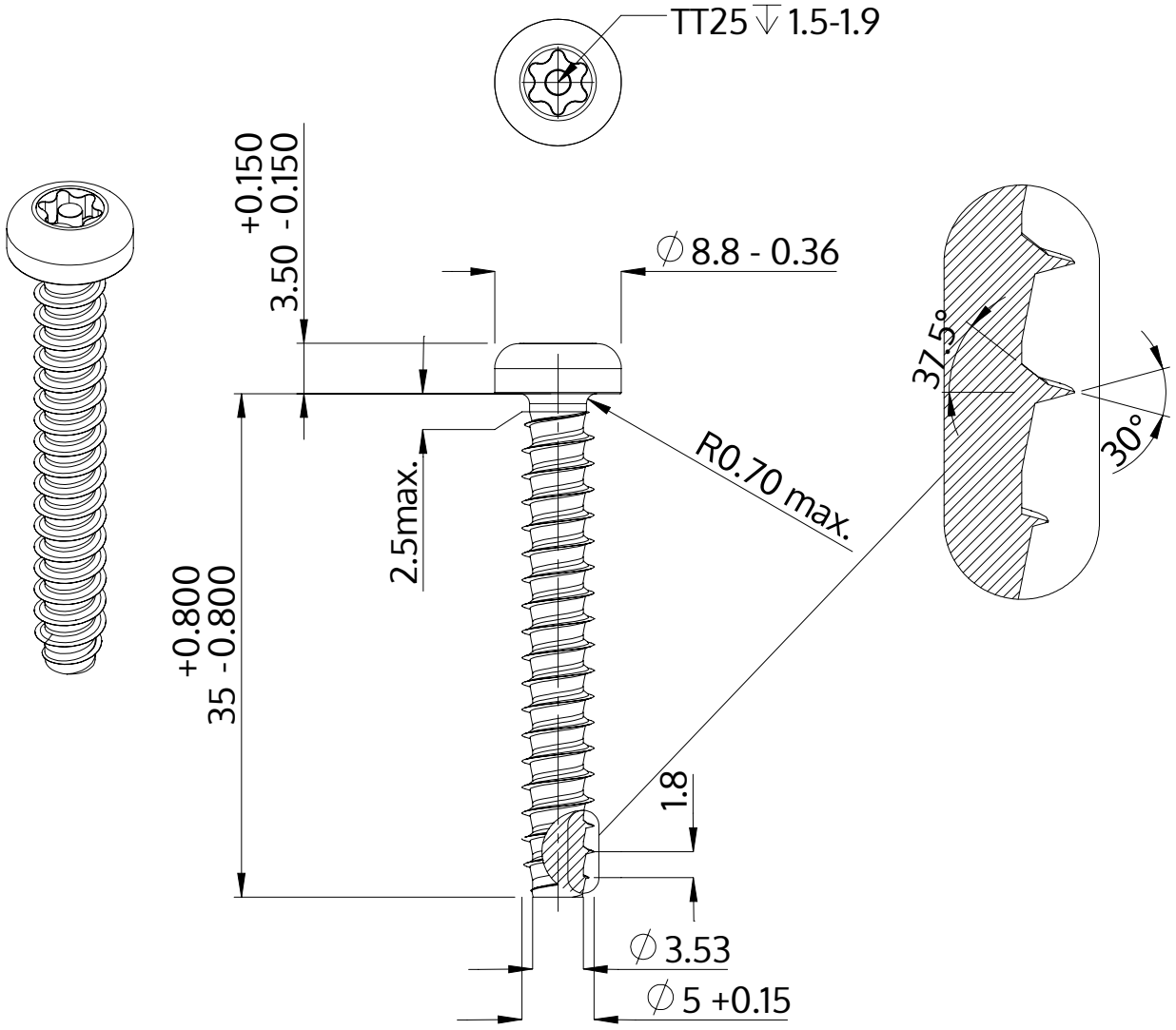

Description	STP42 5.0x35.0 - TT25
Matière	Acier,trempé et revenu
Surface	Zinc Nickel passivé noir, trempée, scéllée
Poids	4.608 kg / 1000 Unité

SCREWERK	**STP420500350B**	
Dessin métrique A4	Redimensionner 2:1	2024-10