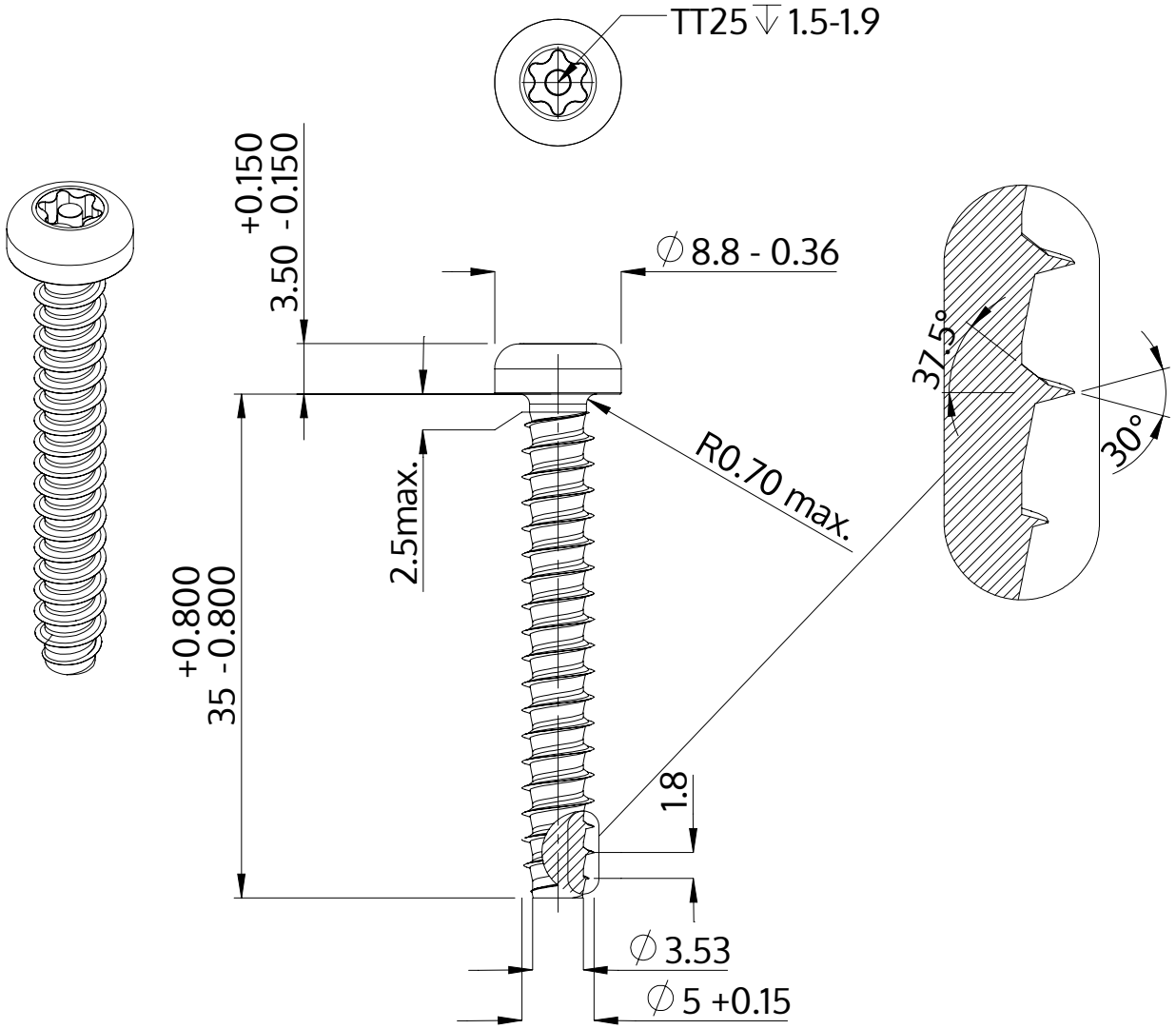

Beskrivelse	STP42 5.0x35.0 - TT25
Materiale	Stål, forædlet
Overflade	ZnNi sort-passiveret, tempret, forseglet
Vægt	4.608 kg / 1000 stykke

SCREWERK	**STP420500350B**	
Metrisk tegning A4	Skalering 2:1	2024-10