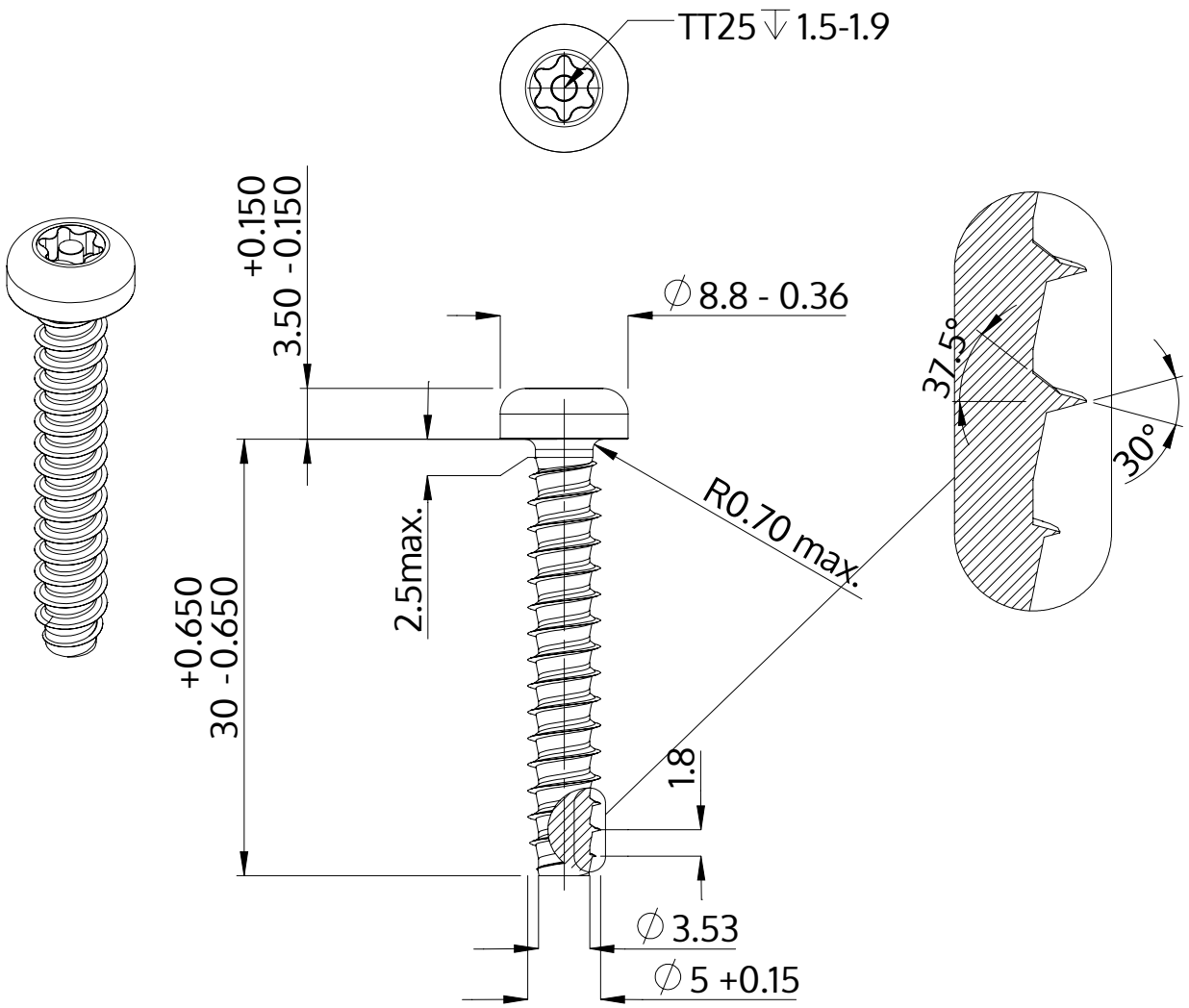

Açıklaması	STP42 5.0x30.0 - TT25
Malzeme	Çelik, sertleştirilmiş
Kaplama	galvanizli 5-7 µm, temperliö mavi / şeffaf pasifleştirilmiştir
Ağırlık	4.135 kg / 1000 Adet

SCREWERK	**STP420500300S**	
Metrik çizim A4	Ölçeklendirme None:1	2024-04