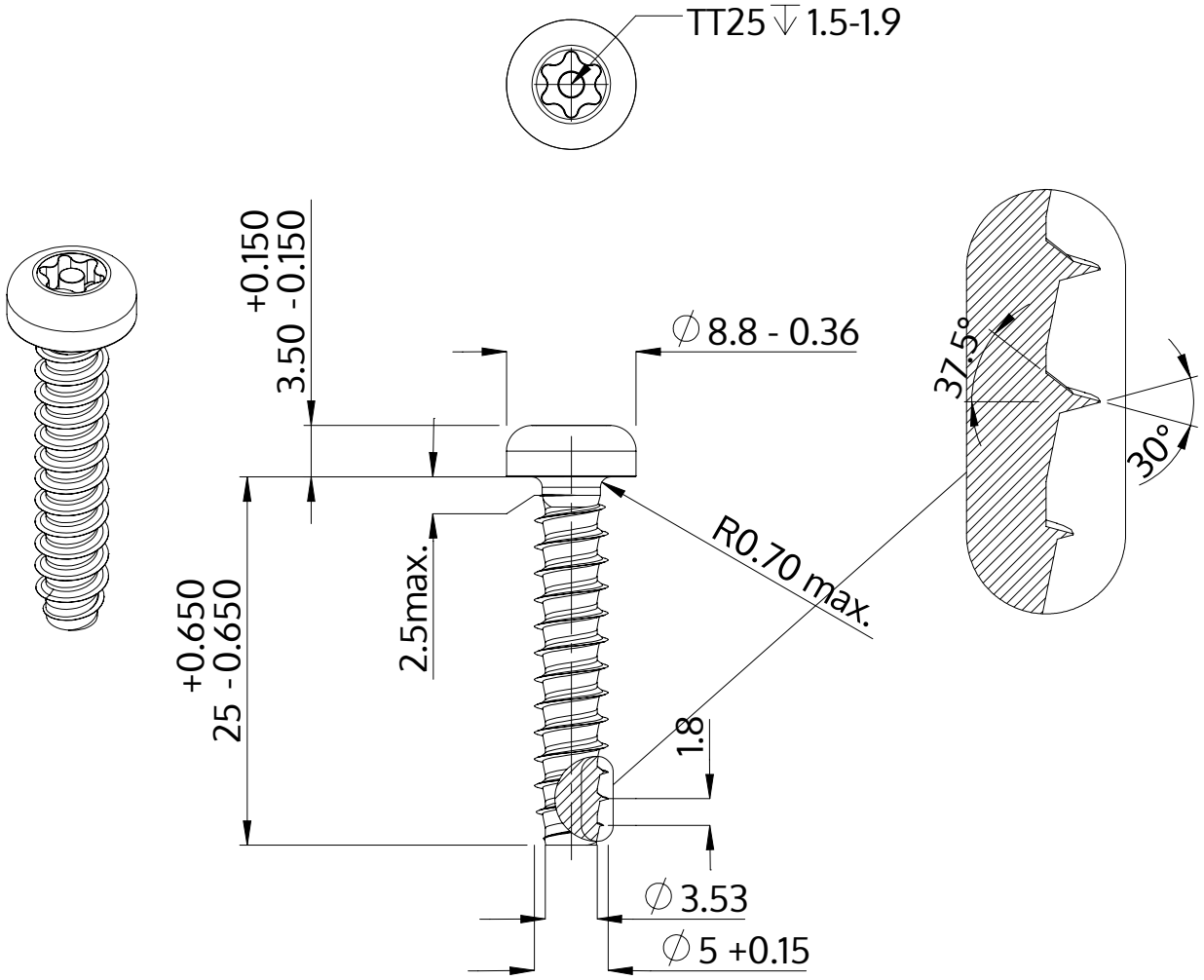

Beskrivelse	STP42 5.0x25.0 - TT25
Materiale	Stål, forædlet
Overflade	galvaniseret 5-7 µm, tempret, blå / transparent passiveret
Vægt	3.662 kg / 1000 stykke

SCREWERK	**STP420500250S**	
Metrisk tegning A4	Skalering None:1	2024-04