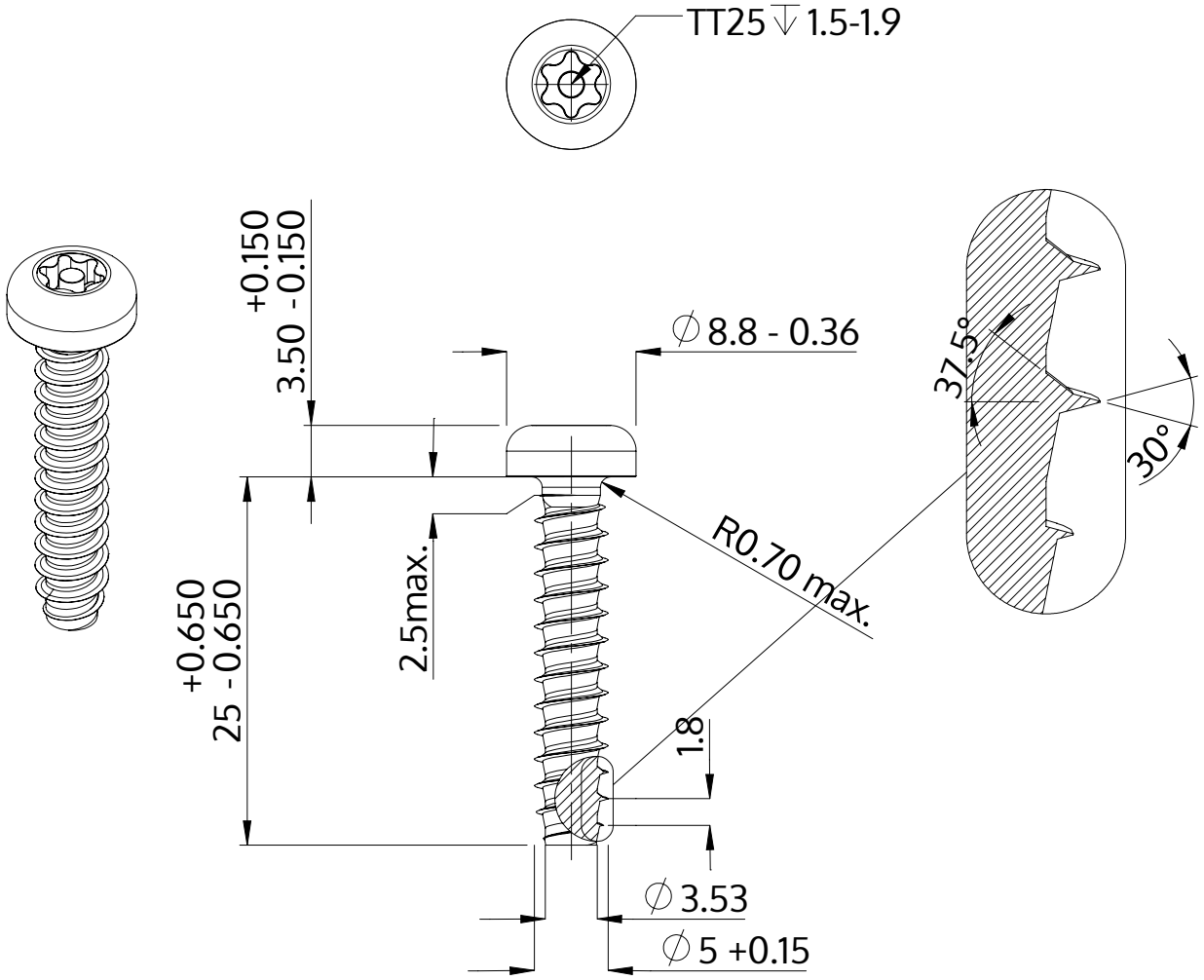

Popis	STP42 5.0x25.0 - TT25
Materiál	Temperovaná ocel
Povrch	Pozinkovaná 5-7 µm, temperovaná, modrá, pasivovaná průhledně
Hmotnost	3.662 kg / 1000 Kus

SCREWERK	**STP420500250S**	
Metric výkres A4	Měřítko 2:1	2024-10