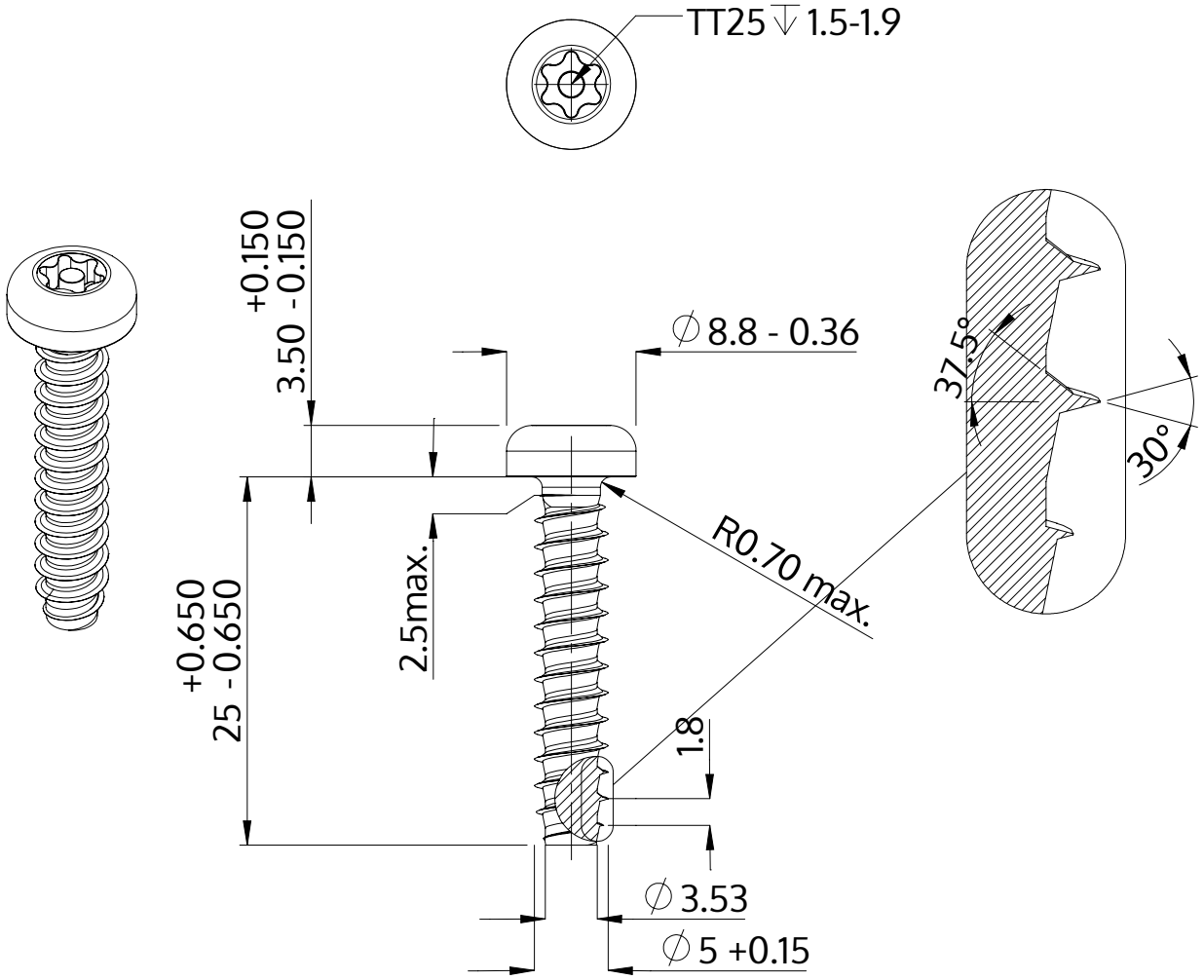

Description	STP42 5.0x25.0 - TT25
Matière	Acier,trempé et revenu
Surface	Zinc Nickel passivé noir, trempée, scéllée
Poids	3.662 kg / 1000 Unité

SCREWERK	**STP420500250B**	
Dessin métrique A4	Redimensionner None:1	2024-04