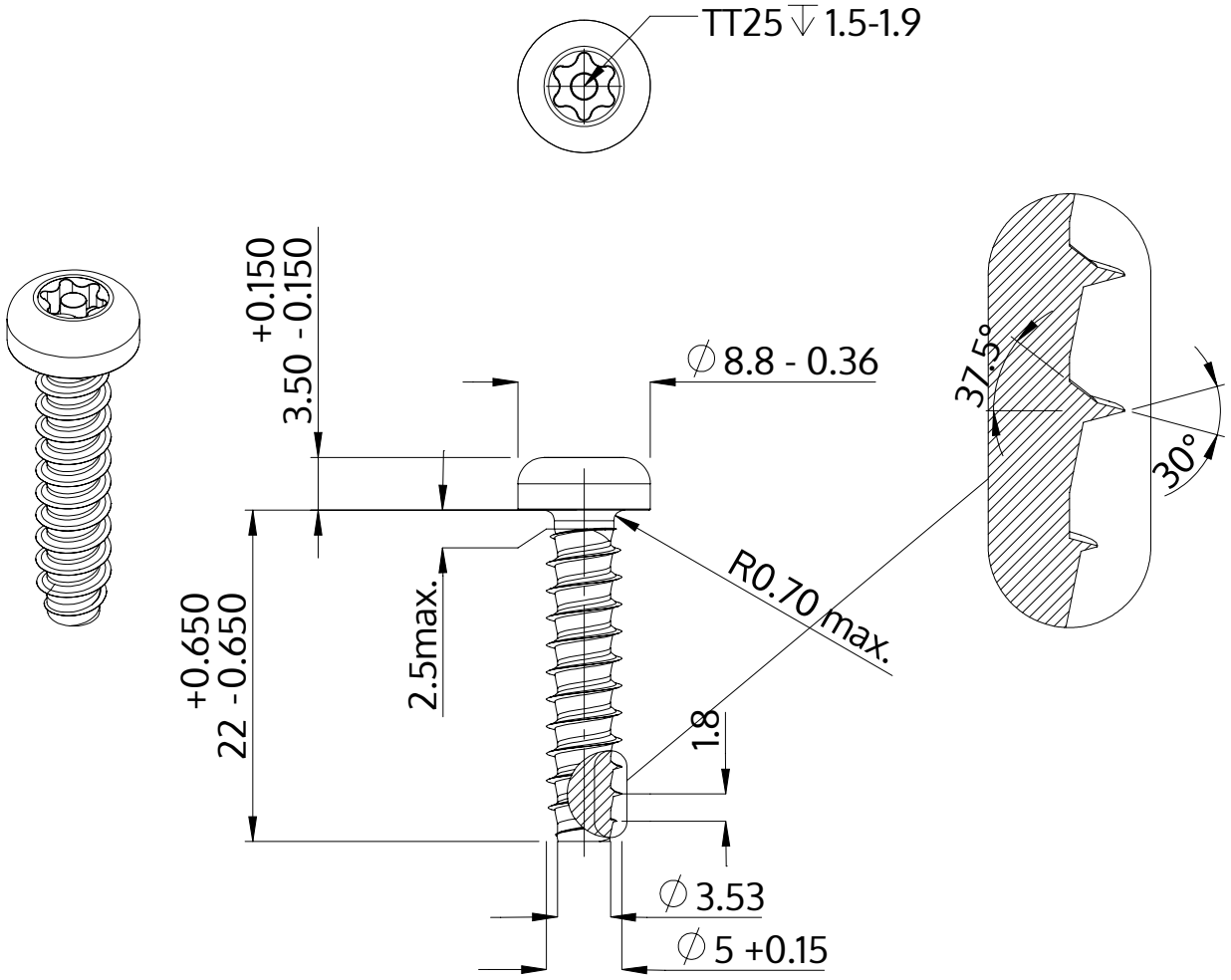

Opis	STP42 5.0x22.0 - TT25
Materiał	Stal, hartowana
Powierzchnia	Ocynkowana 5-7 µm, temperowana, pasywowana na niebiesko
Waga	3.378 kg / 1000 sztuk

SCREWERK	**STP420500220S**	
Rysunek metryczny A4	Skala None:1	2024-04