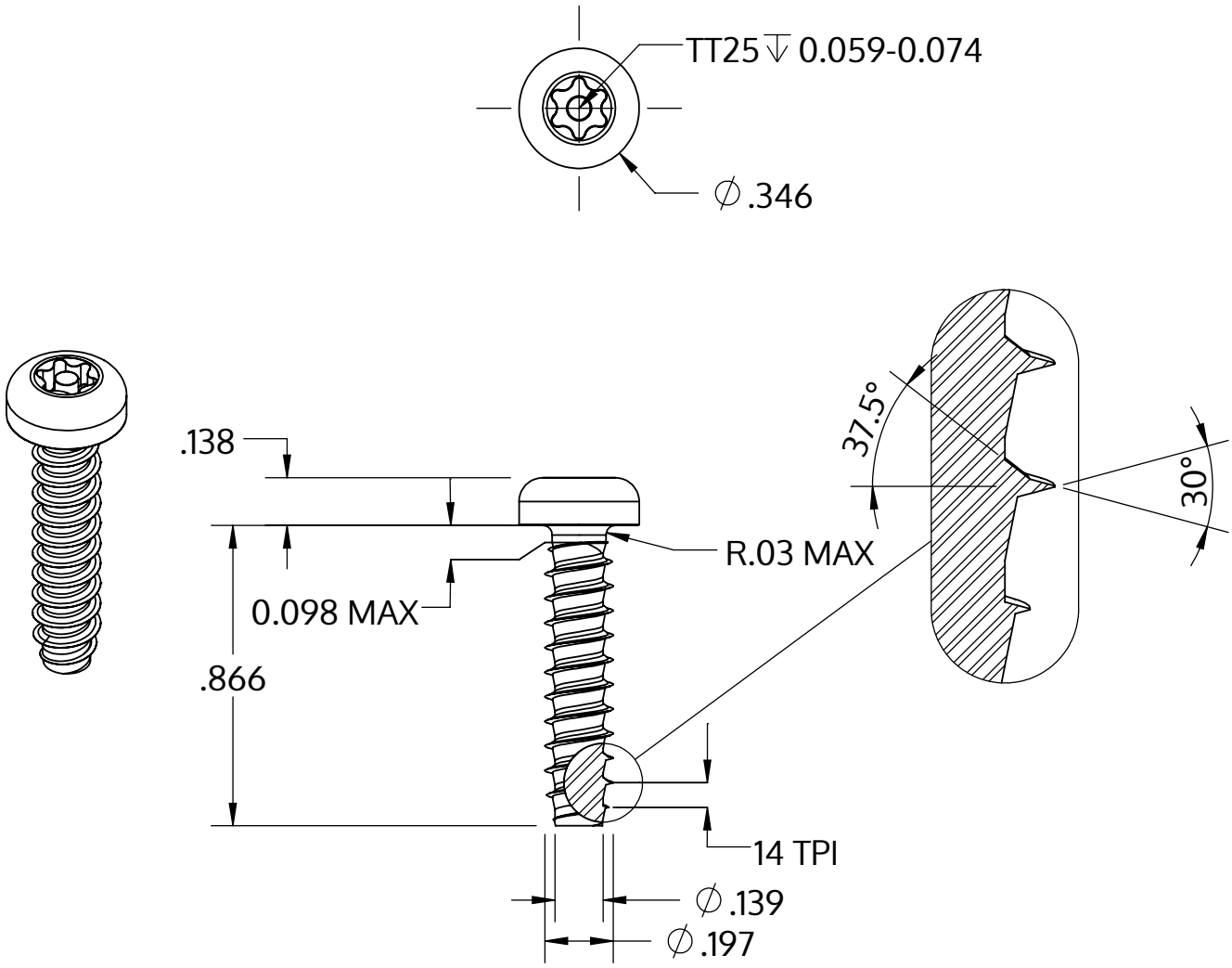

Metric size	M5 x 1.8 mm
US size (converted)	#11-14
	Tolerances [inch]
Length	+/- 0.025
Head diameter	+0 / -0.014
Head height	+/- 0.005
Thread diameter	+0.005 / -0

Beschrijving	STP42 5.0x22.0 - TT25
Materiaal	veredeld staal
Oppervlak	verzinkt 5-7 µm, getempert, blauw / transparant gepassiveerd
Gewicht	3.378 kg / 1000 stuk

SCREWERK	**STP420500220S**	
_Zoll Zeichnung Größe A	Schaal 2:1	2024-10