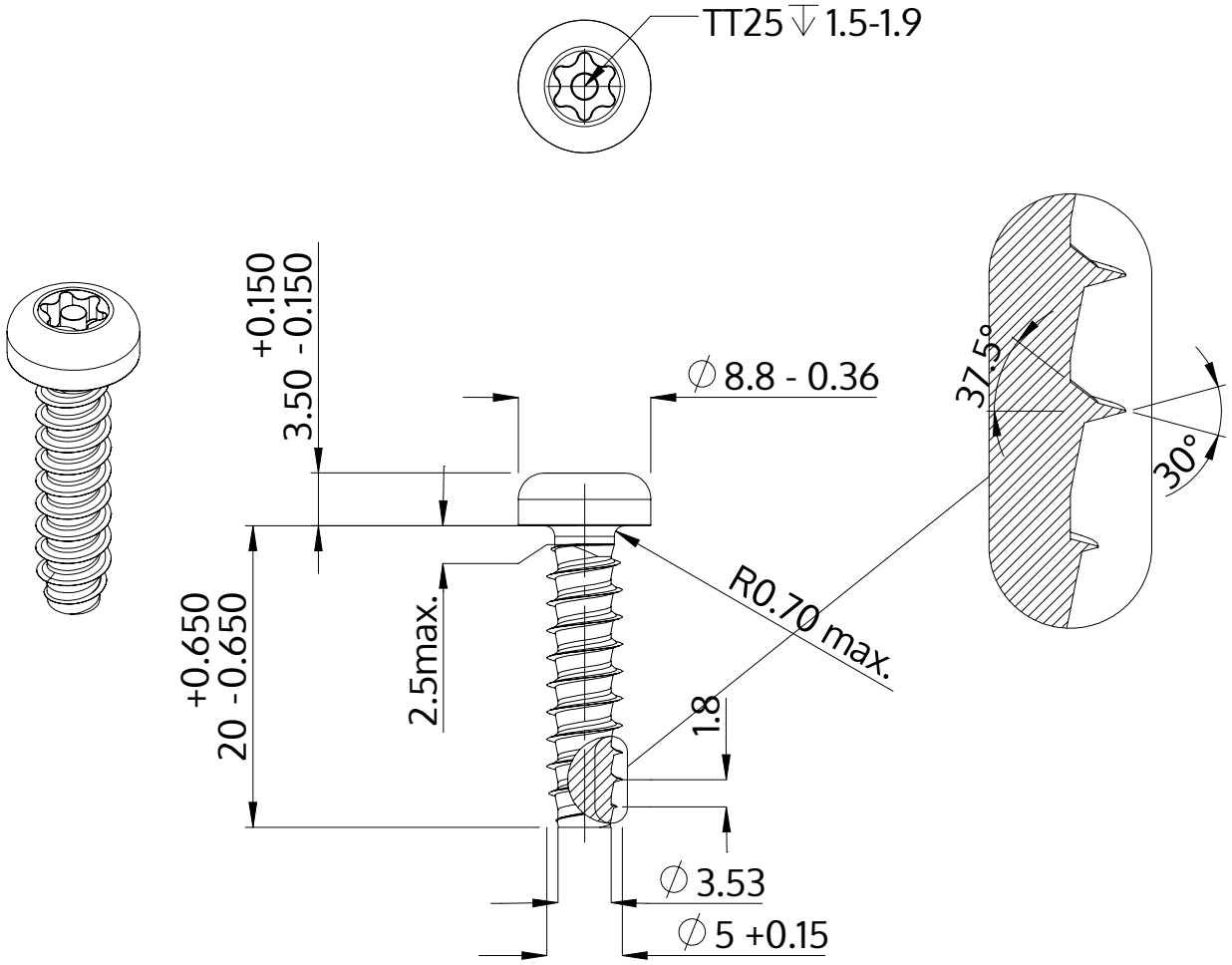

Описание	STP42 5.0x20.0 - TT25
Материал	сталь, упрочненная
Поверхность	Оцинковка 5-7µm, термообработка,синий / прозрачный пассивация
Вес	3.189 kg / 1000 Штука

SCREWERK	**STP420500200S**	
Метрический чертеж A4	Шкала 2:1	2024-10