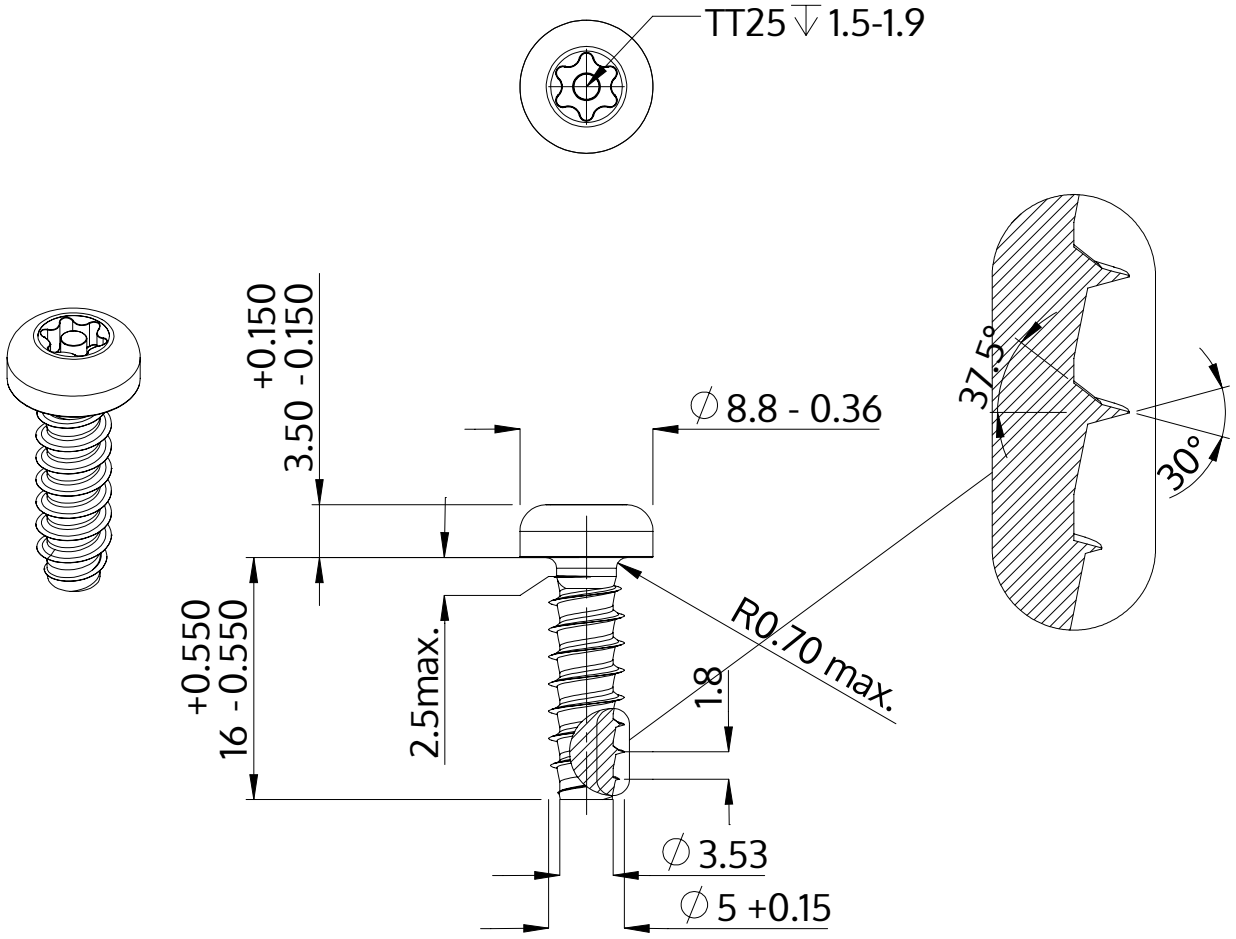

Descrição	STP42 5.0x16.0 - TT25
Material	aço, endurecido
Superfície	Zincado Niquelado Galvanizado, Passivado negro
Peso	2.811 kg / 1000 peças

SCREWERK	**STP420500160B**	
Desenho Métrico A4	Escala 2:1	2024-10