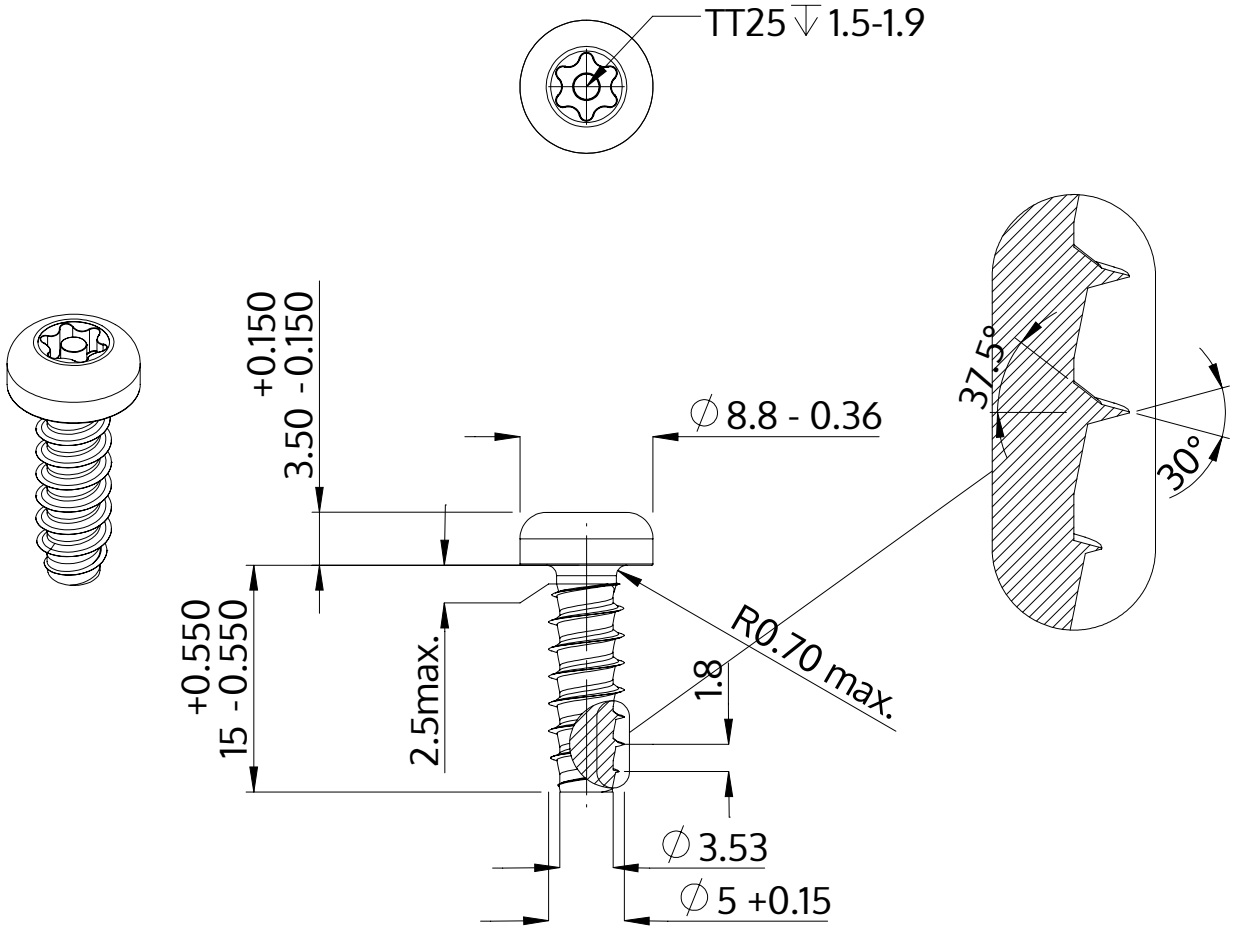

Beschrijving	STP42 5.0x15.0 - TT25
Materiaal	veredeld staal
Oppervlak	ZnNi zwart-gepassiveerd, getempert, verzegeld
Gewicht	2.716 kg / 1000 stuk

SCREWERK	**STP420500150B**	
Metrische tekening A4	Schaal 2:1	2024-10