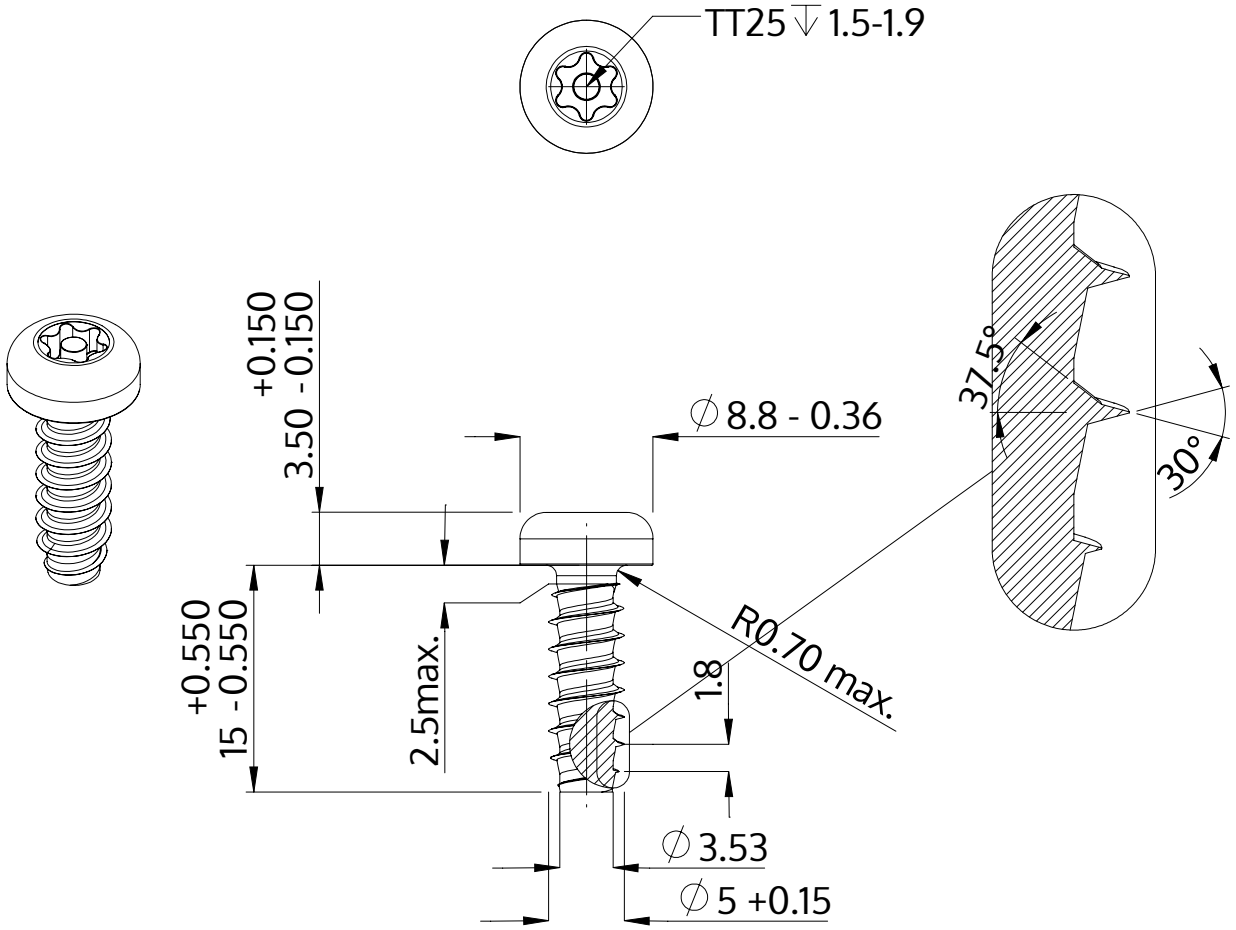

Описание	STP42 5.0x15.0 - TT25
Материал	стомана, закалена
Повърхност	цинково и никелово покритие, Черен, пасивиран, темпериран, херметизация
Тегло	2.716 kg / 1000 Бройка

SCREWERK	**STP420500150B**	
Метричен дизайн A4	Мащаб 2:1	2024-10