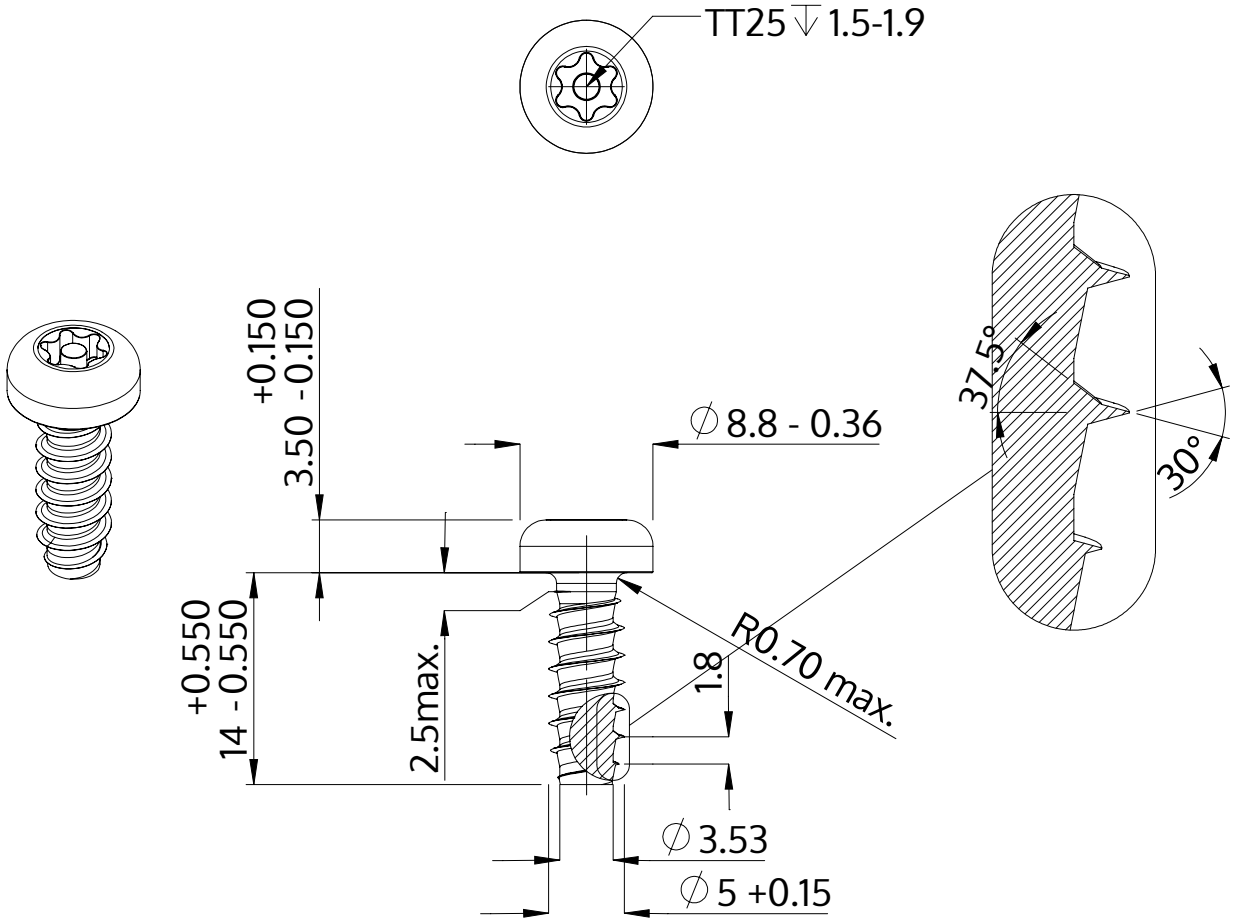

Opis	STP42 5.0x14.0 - TT25
Materiał	Stal, hartowana
Powierzchnia	ZiNi czarna-pasywowana, temperowana, uszczelniona
Waga	2.621 kg / 1000 sztuk

SCREWERK	**STP420500140B**	
Rysunek metryczny A4	Skala 2:1	2024-10