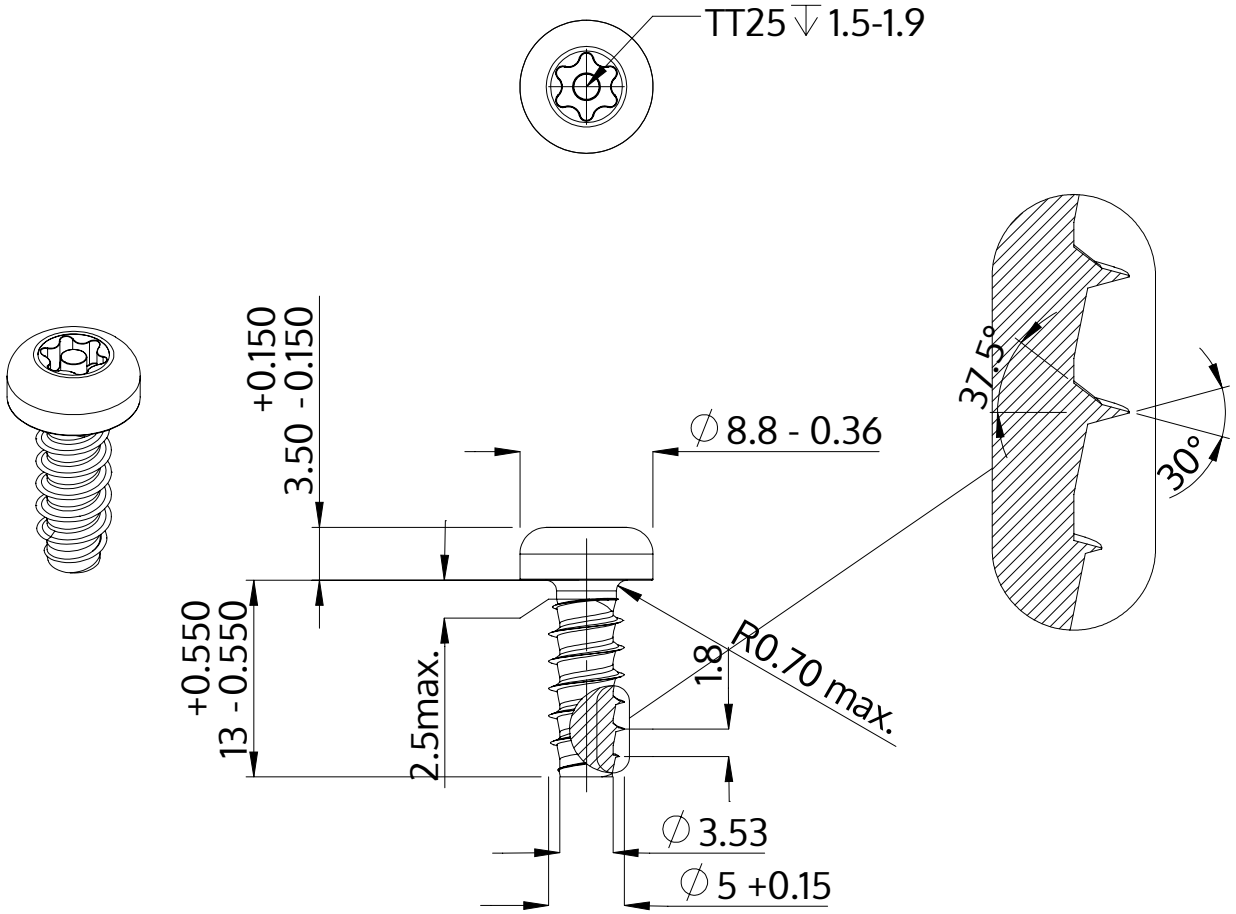

Beschreibung	STP42 5.0x13.0 - TT25
Werkstoff	Stahl, vergütet
Oberfläche	verzinkt 5-7 µm, getempert, blau / transparent passiviert
Gewicht	2.527 kg / 1000 Stück

SCREWERK	**STP420500130S**	
Metrische Zeichnung A4	Skalierung 2:1	2024-10