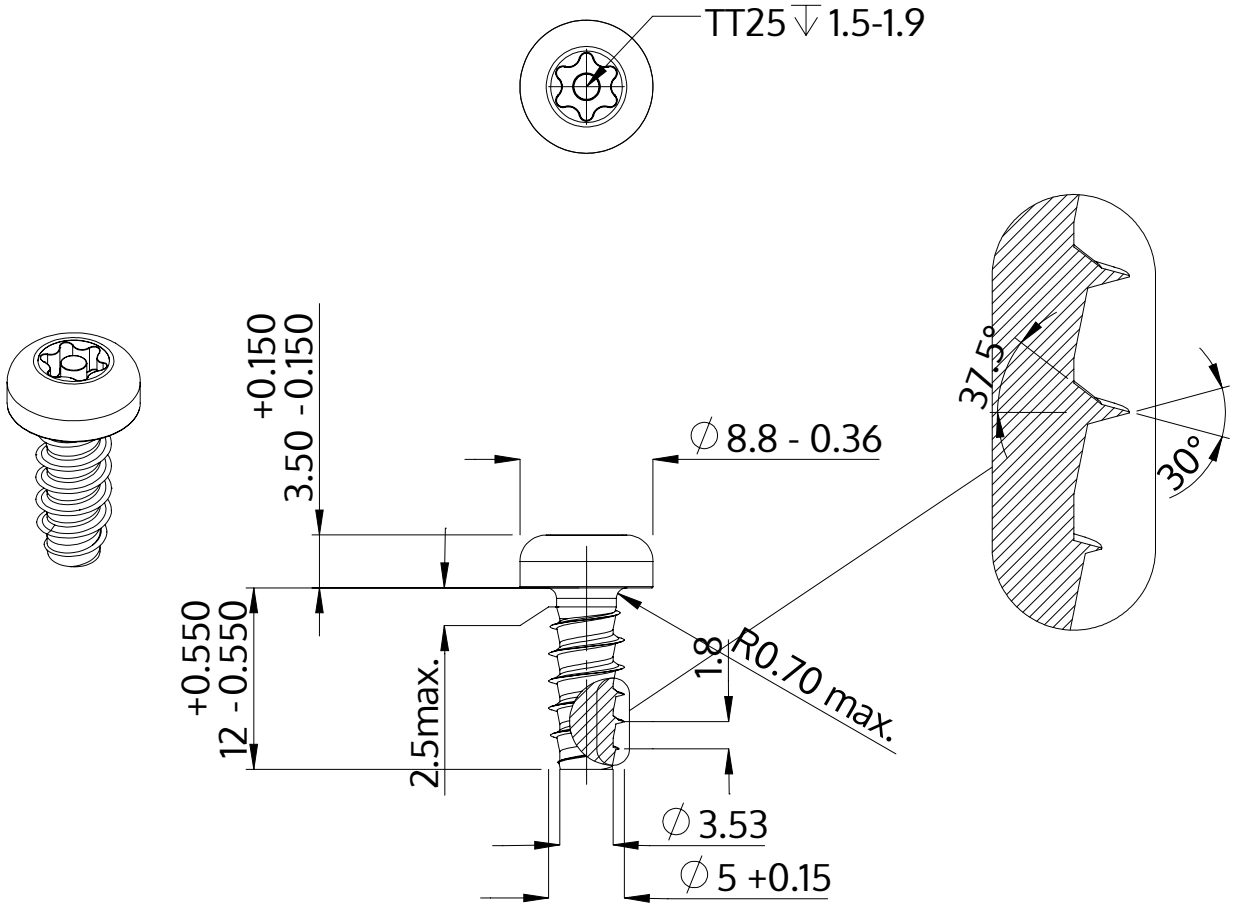

Descrizione	STP42 5.0x12.0 - TT25
Materiale	acciaio, temprato
Superficie	zincato 5-7 micron, ricotto, blu / trasparente passivato
Peso	2.432 kg / 1000 pezzi

SCREWERK	**STP420500120S**	
Disegno metrico A4	Scala 2:1	2024-10