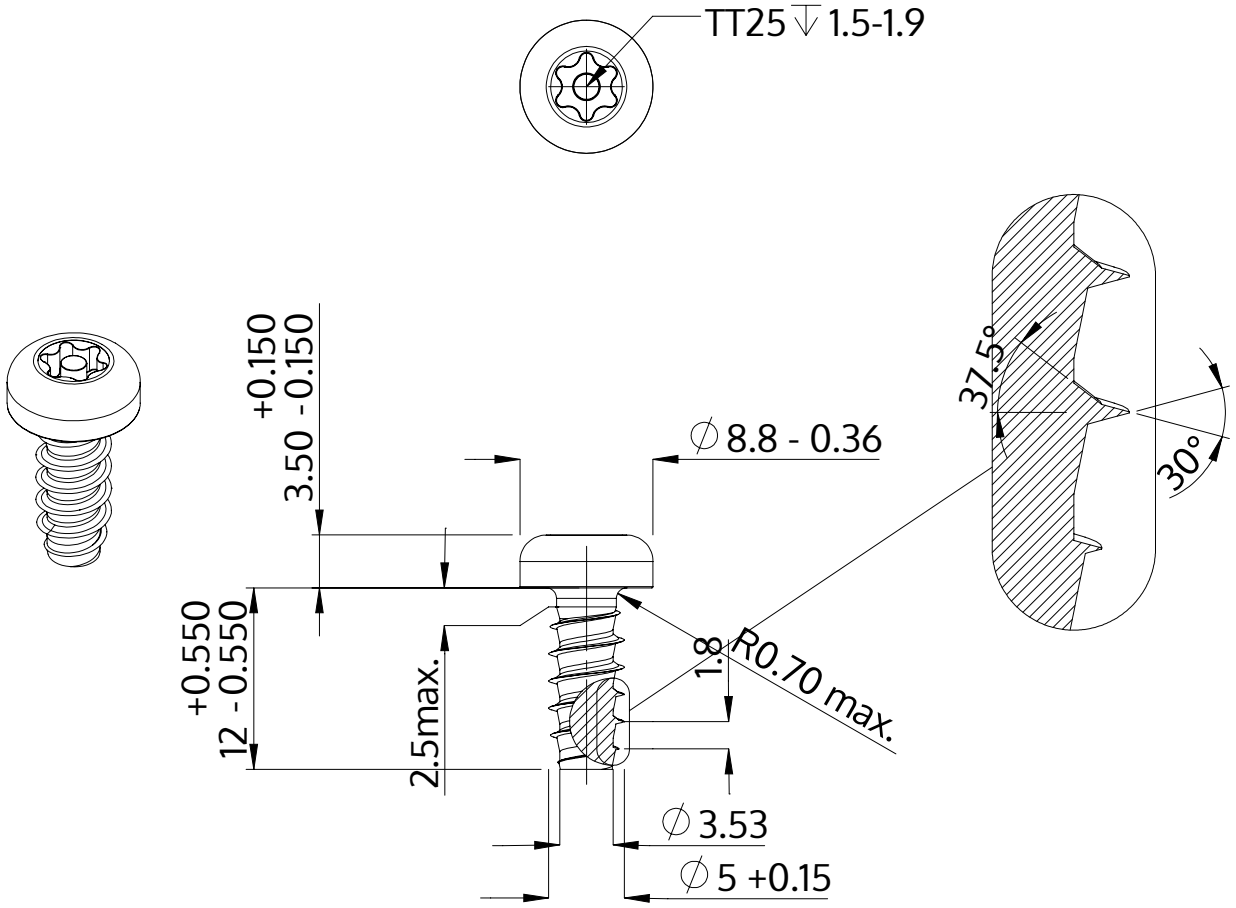


| | |
|---|---|
| Beskrivning | STP42 5.0x12.0 - TT25 |
| Material | stål, härdat |
| Yta | ZnNi svart-passiviserad/Cr-VI-fri, härdad, förseglad |
| Vikt | 2.432 kg / 1000 styck |

| | | |
|---|---|---|
| SCREWERK | **STP420500120B** | |
| Metrisk skiss A4 | Skala 2:1 | 2024-10 |