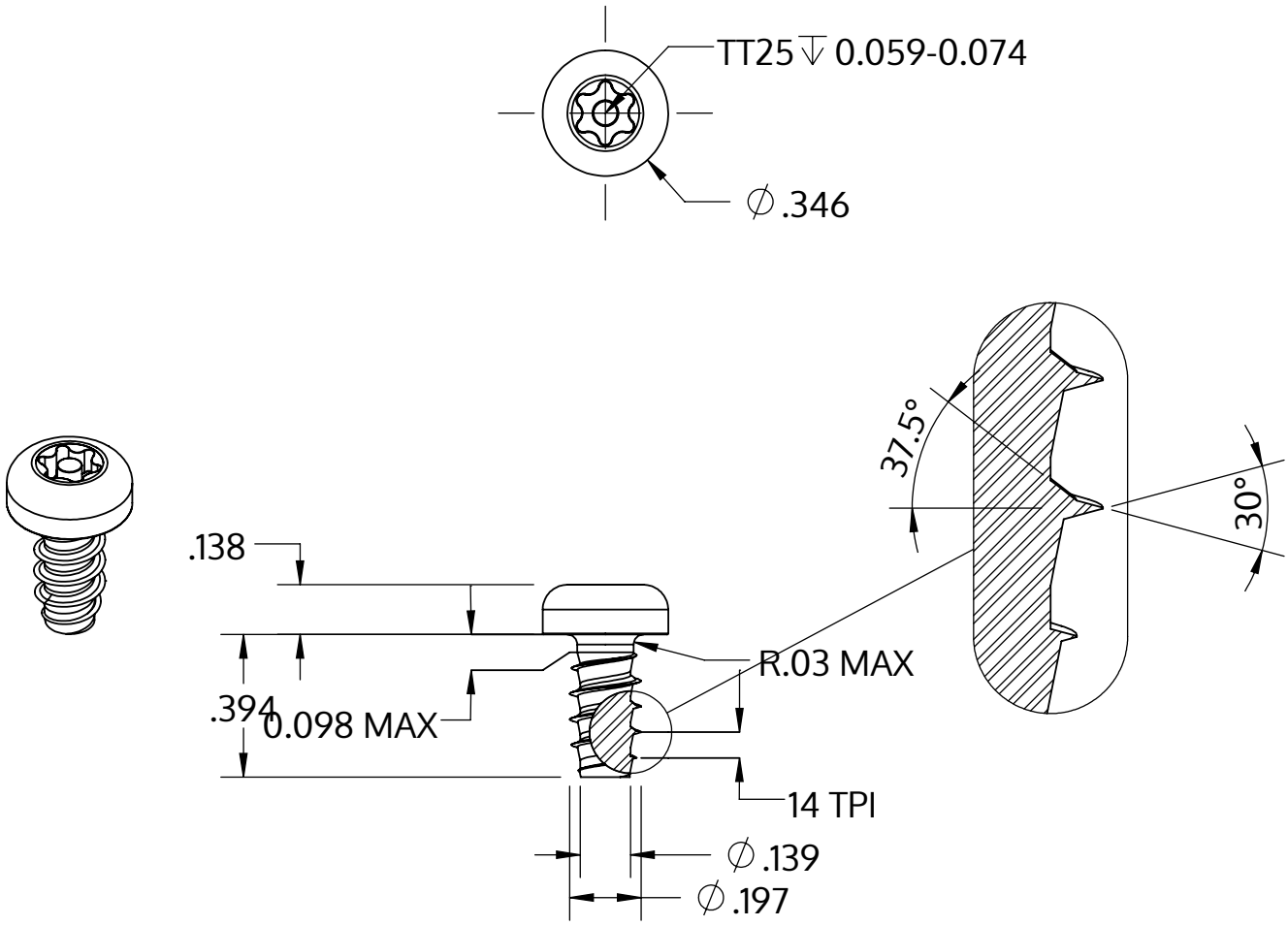

Metric size	M5 x 1.8 mm
US size (converted)	#11-14
	Tolerances [inch]
Length	+/- 0.017
Head diameter	+0 / -0.014
Head height	+/- 0.005
Thread diameter	+0.005 / -0

Description	STP42 5.0x10.0 - TT25
Matière	Acier,trempé et revenu
Surface	Zinc Nickel passivé noir, trempée, scéllée
Poids	2.243 kg / 1000 Unité

SCREWERK	**STP420500100B**	
_Zoll Zeichnung Größe A	Redimensionner 2:1	2024-10