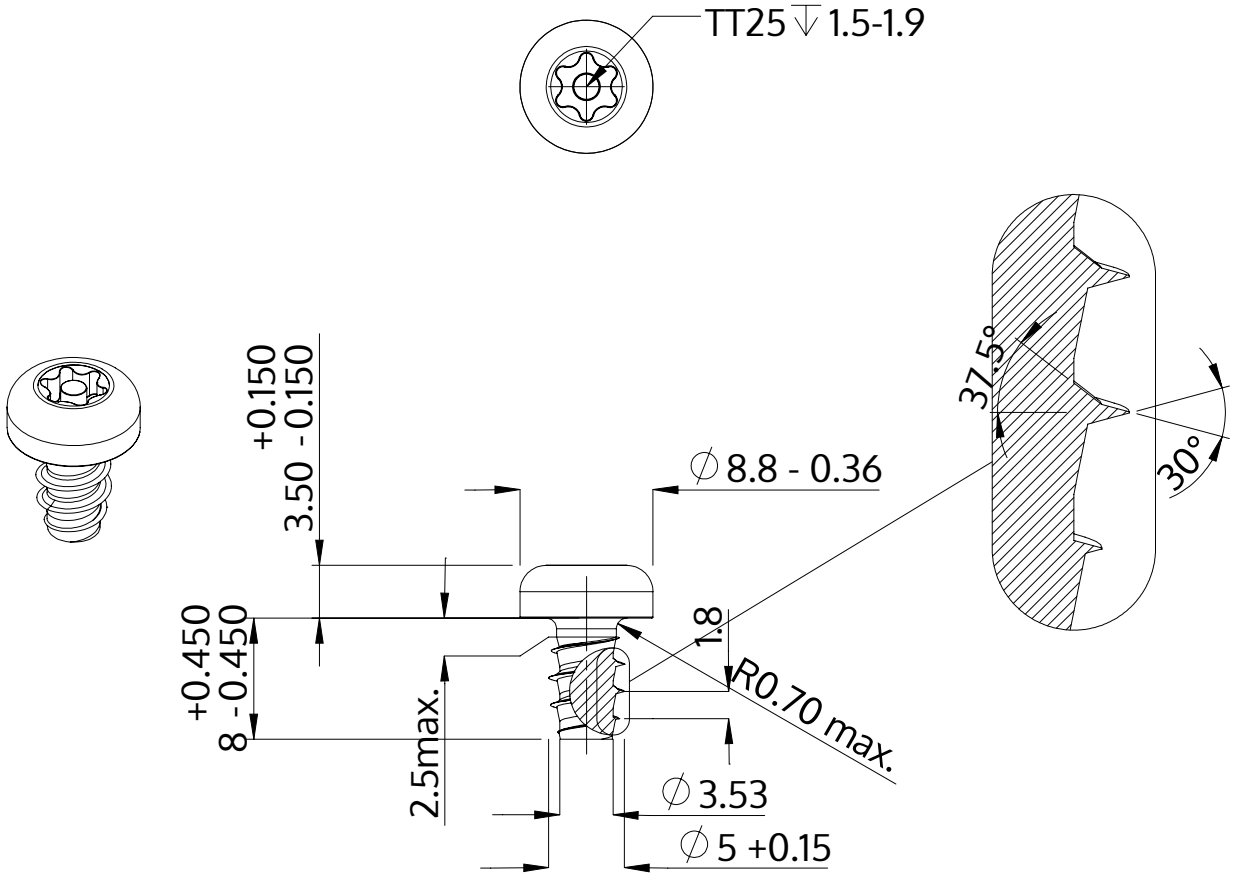

Descripción	STP42 5.0x8.0 - TT25
Material	Acero, endurecido
Superficie	galvanizado 5-7 micras, recocido, azul / pasivado transparente
Peso	2.054 kg / 1000 Piezas

SCREWERK	**STP420500080S**	
Diseño métrico	Escalada 2:1	2024-10