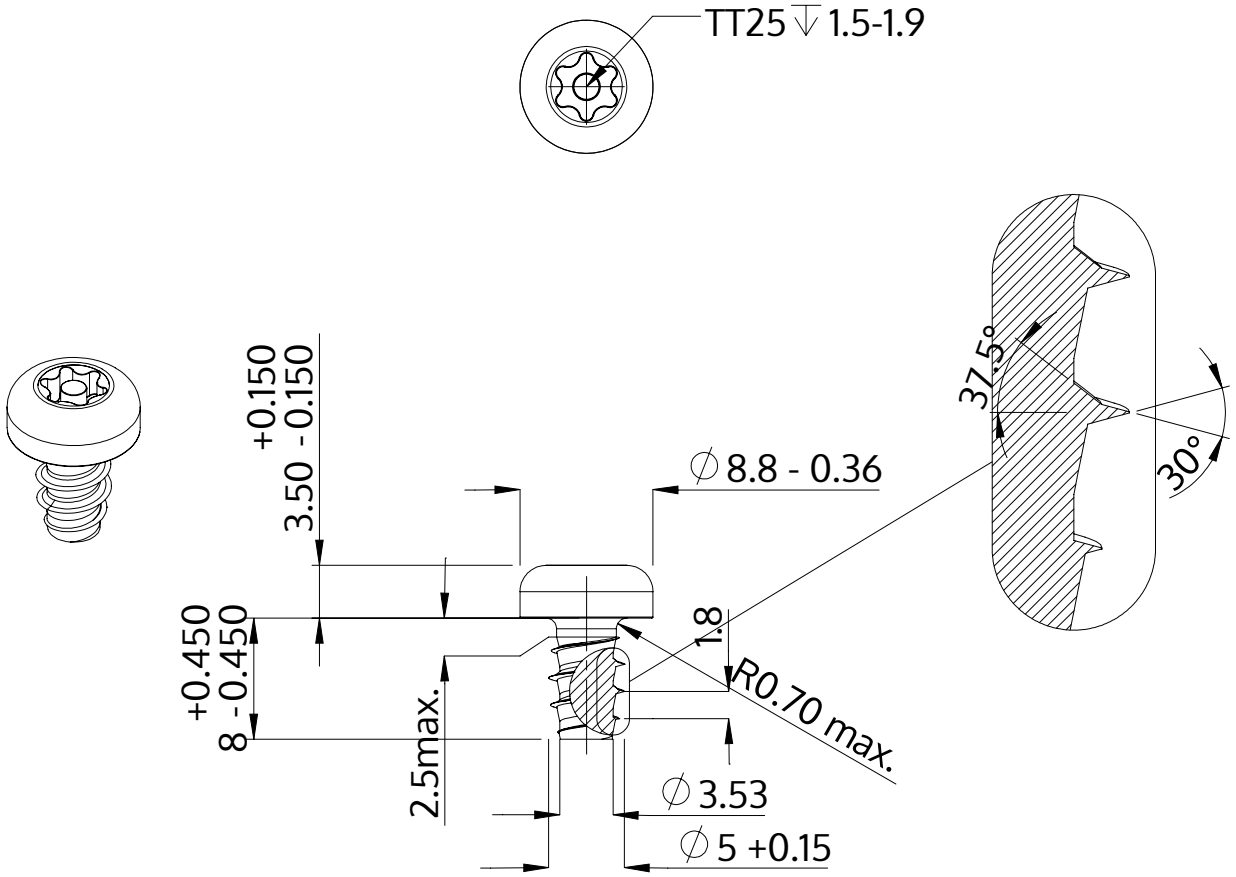

Popis	STP42 5.0x8.0 - TT25
Materiál	Temperovaná ocel
Povrch	Pozinkovaná 5-7 µm, temperovaná, modrá, pasivovaná průhledně
Hmotnost	2.054 kg / 1000 Kus

SCREWERK	**STP420500080S**	
Metric výkres A4	Měřítko 2:1	2024-10