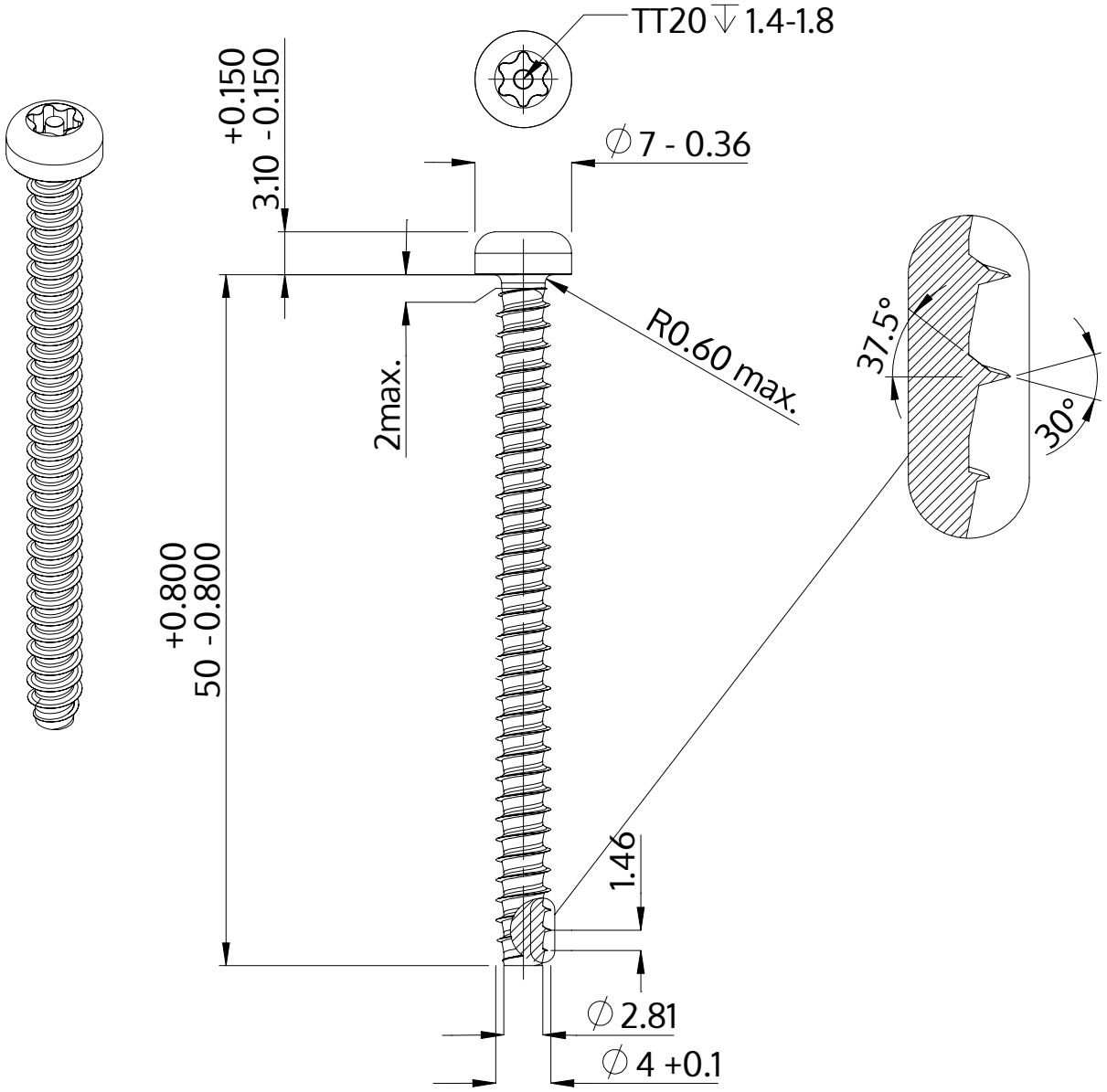

Descrizione	STP42 4.0x50.0 - TT20
Materiale	acciaio, temprato
Superficie	zincato 5-7 micron, ricotto, blu / trasparente passivato
Peso	3.778 kg / 1000 pezzi

SCREWERK	**STP420400500S**	
Disegno metrico A4	Scala 2:1	2024-10