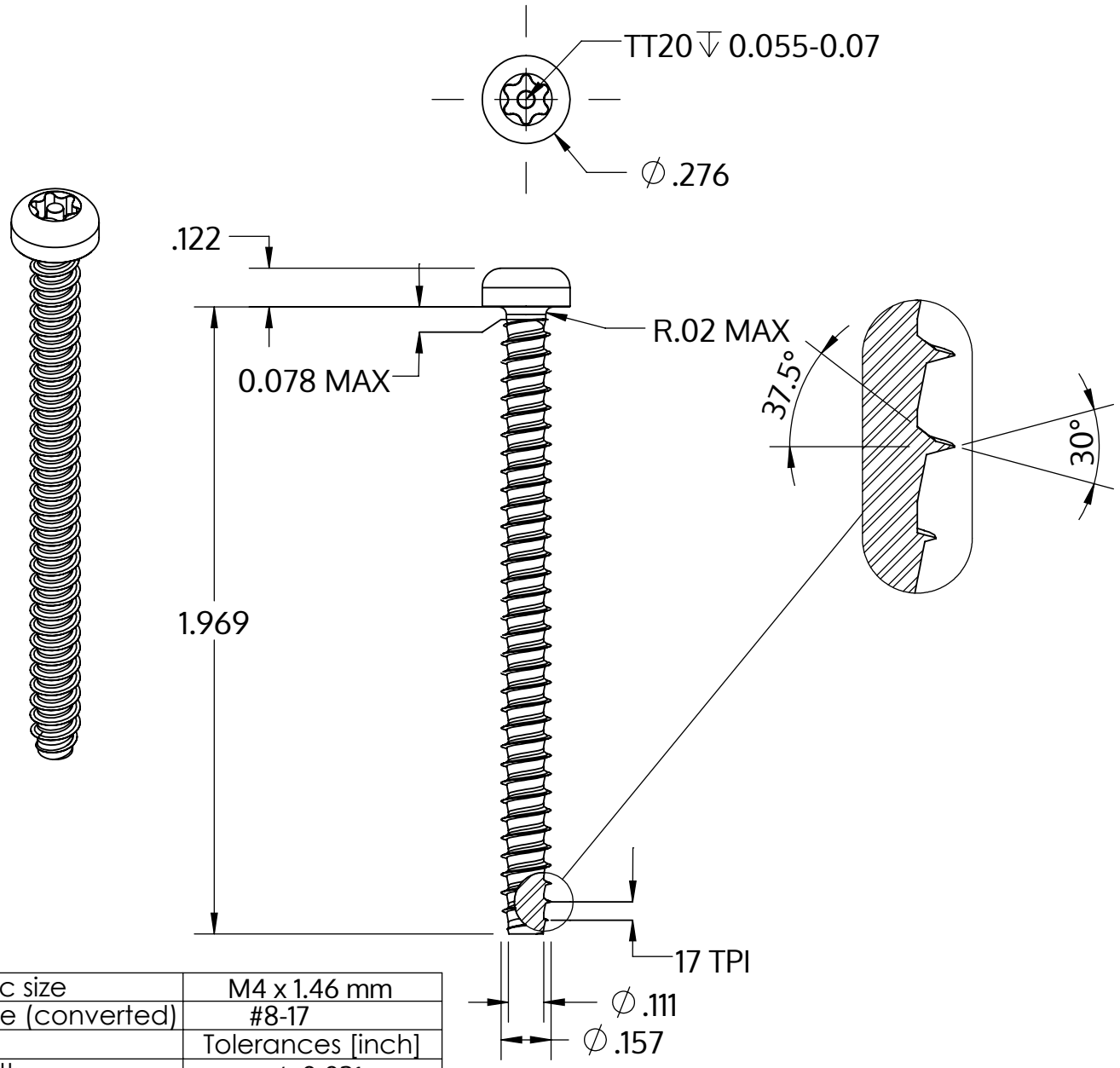

Metric size	M4 x 1.46 mm
US size (converted)	#8-17
	Tolerances [inch]
Length	+/- 0.031
Head diameter	+0 / -0.014
Head height	+/- 0.005
Thread diameter	+0.003 / -0

Beschreibung	STP42 4.0x50.0 - TT20
Werkstoff	Stahl, vergütet
Oberfläche	verzinkt 5-7 µm, getempert, blau / transparent passiviert
Gewicht	3.778 kg / 1000 Stück

SCREWERK	**STP420400500S**	
Zoll Zeichnung Größe A	Skalierung 2:1	2024-10