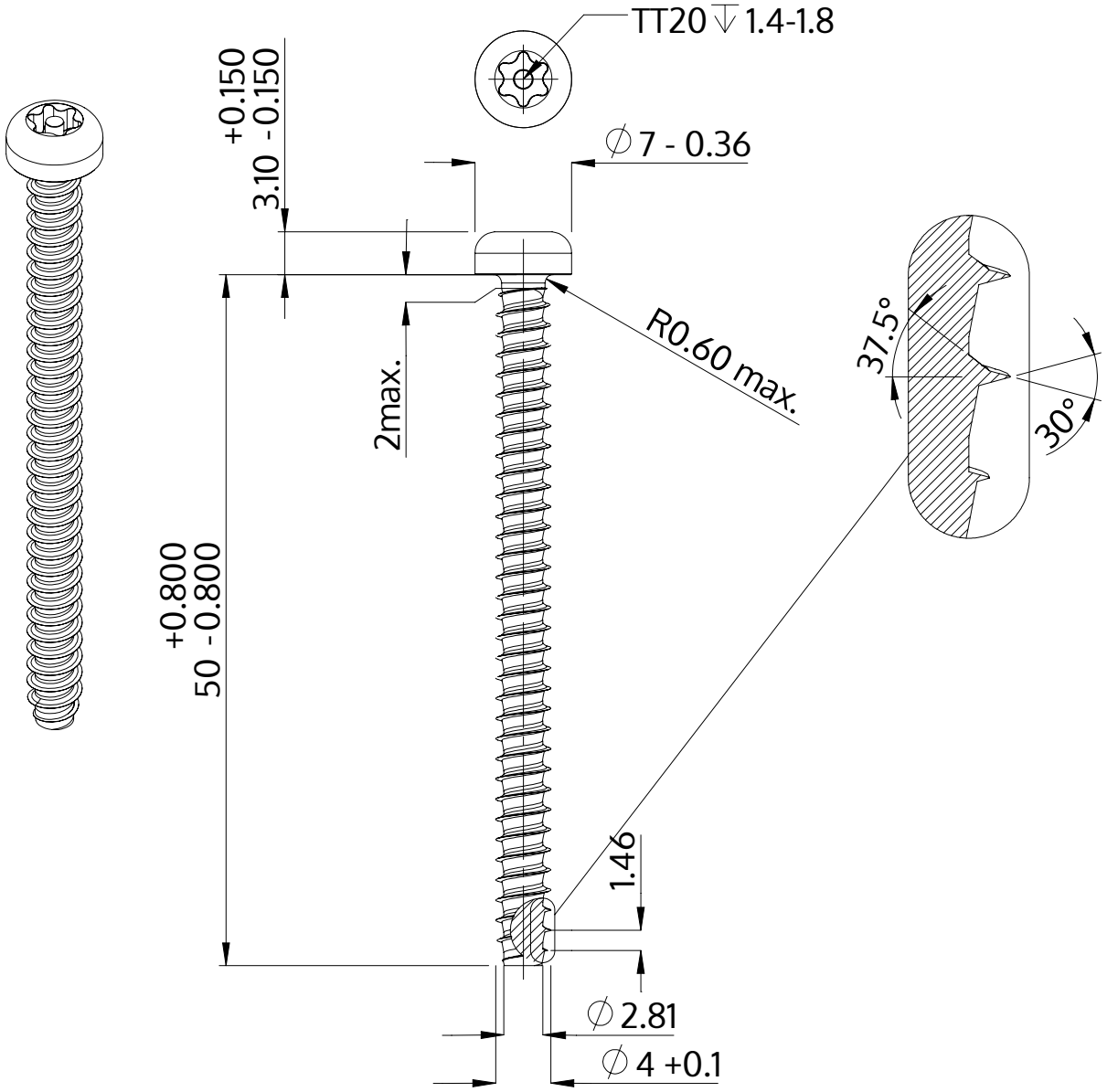

Beschreibung	STP42 4.0x50.0 - TT20
Werkstoff	Stahl, vergütet
Oberfläche	verzinkt 5-7 µm, getempert, blau / transparent passiviert
Gewicht	3.778 kg / 1000 Stück

SCREWERK	**STP420400500S**	
Metrische Zeichnung A4	Skalierung 2:1	2024-10