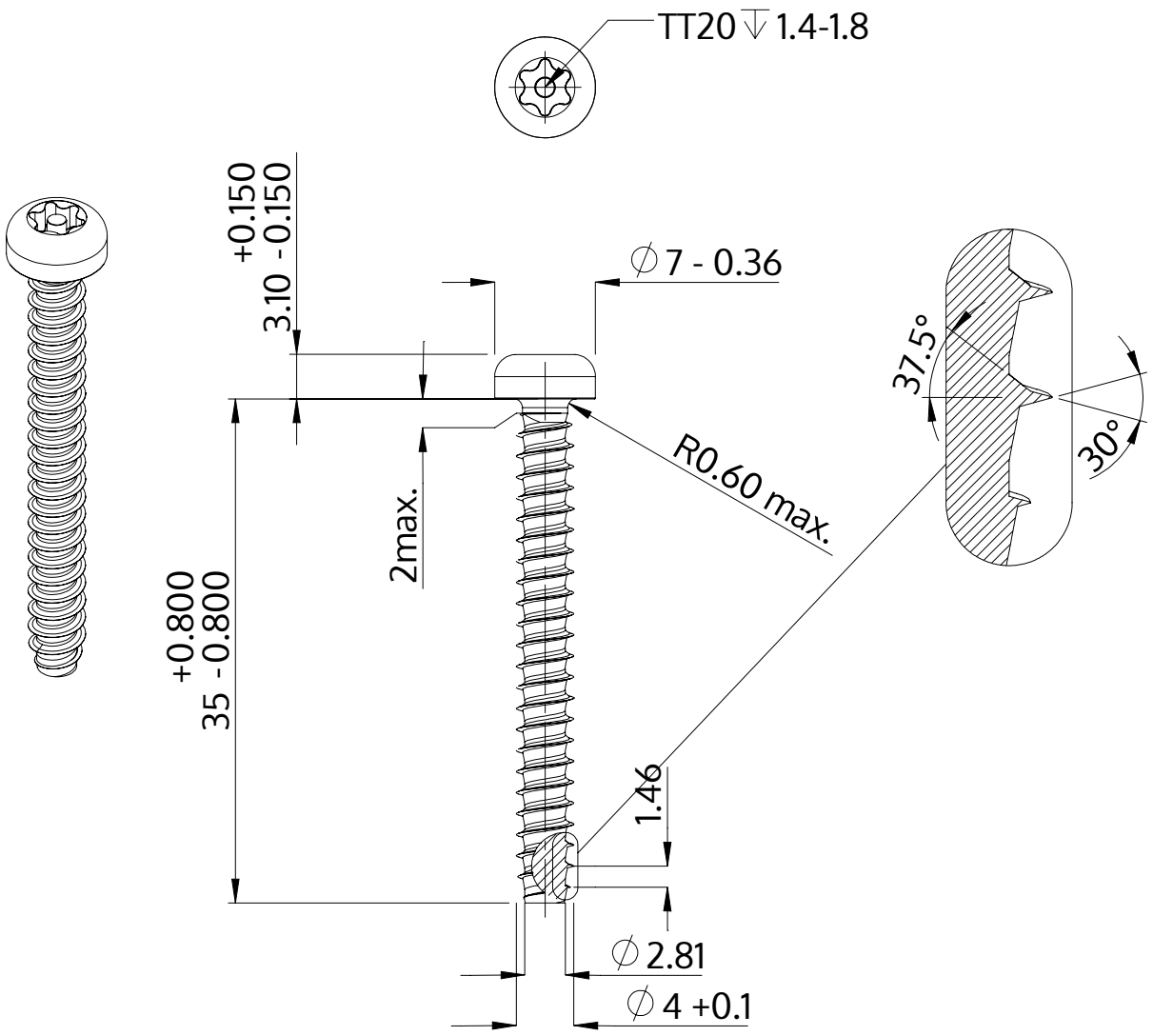

Descrizione	STP42 4.0x35.0 - TT20
Materiale	acciaio, temprato
Superficie	Placcato Zinco-Nichel, passivato nero, ricotto, sigillato
Peso	2.869 kg / 1000 pezzi

SCREWERK	**STP420400350B**	
Disegno metrico A4	Scala 2:1	2024-10