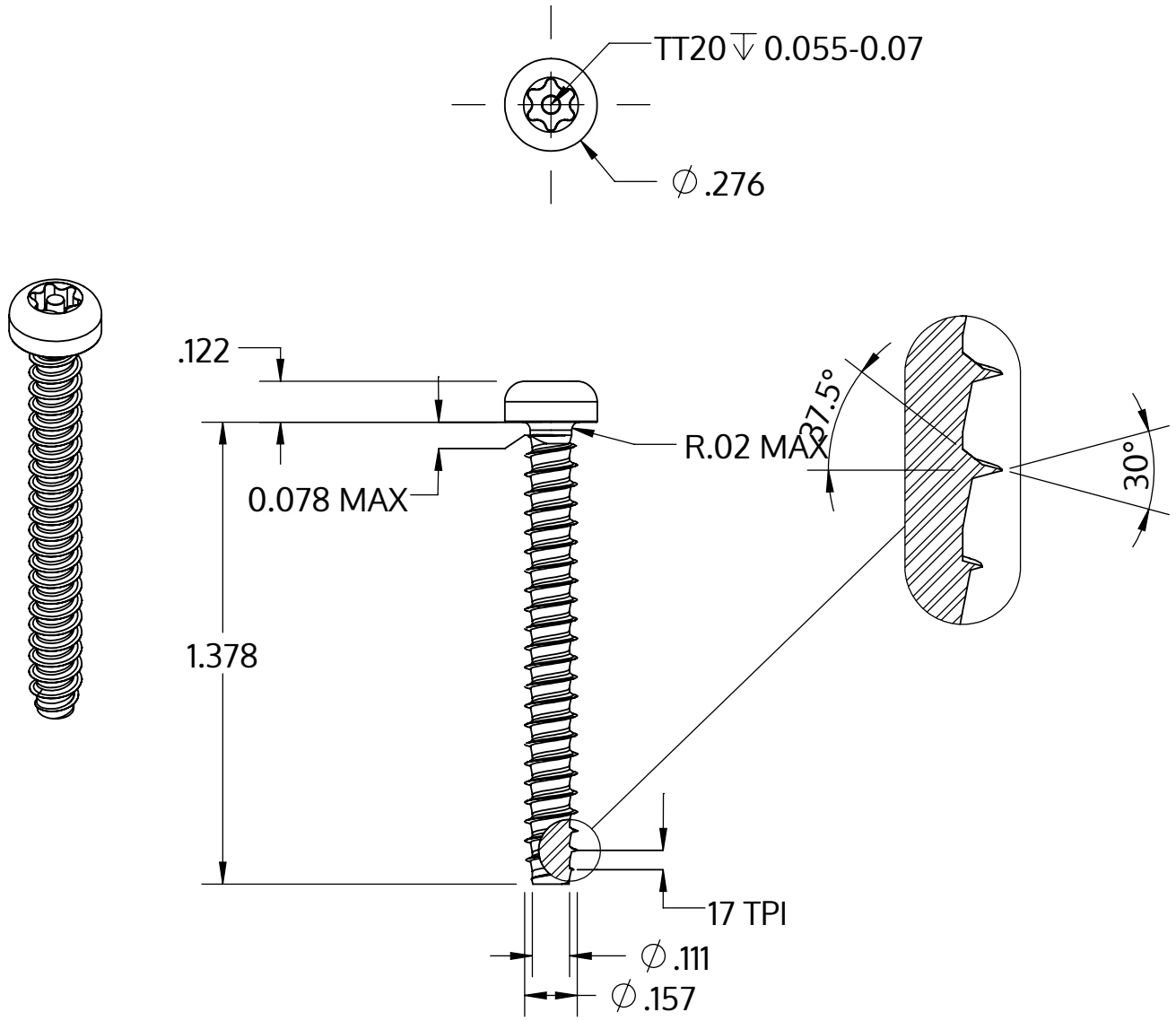

Metric size	M4 x 1.46 mm
US size (converted)	#8-17
	Tolerances [inch]
Length	+/- 0.031
Head diameter	+0 / -0.014
Head height	+/- 0.005
Thread diameter	+0.003 / -0

Descrizione	STP42 4.0x35.0 - TT20
Materiale	acciaio, temprato
Superficie	Placcato Zinco-Nichel, passivato nero, ricotto, sigillato
Peso	2.869 kg / 1000 pezzi

SCREWERK	**STP420400350B**	
_Zoll Zeichnung Größe A	Scala 2:1	2024-10