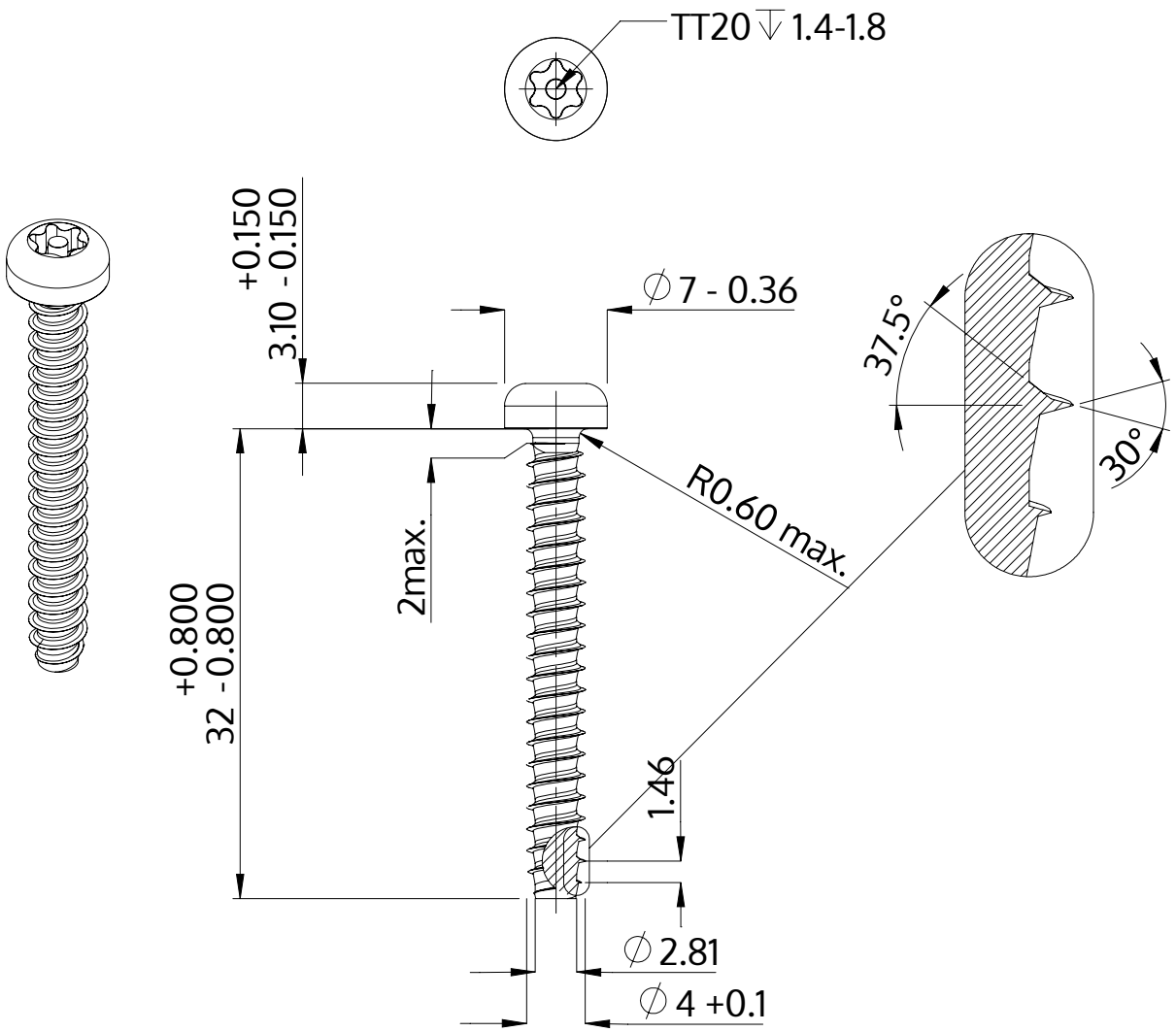

Descriere	STP42 4.0x32.0 - TT20
Material	oțel, călit
Exterior	zincat 5-7 µm, recopt, pasivat transparent/albastru
Greutate	2.687 kg / 1000 unități

SCREWERK	**STP420400320S**	
Desen metric A4	Scalarea 2:1	2024-05