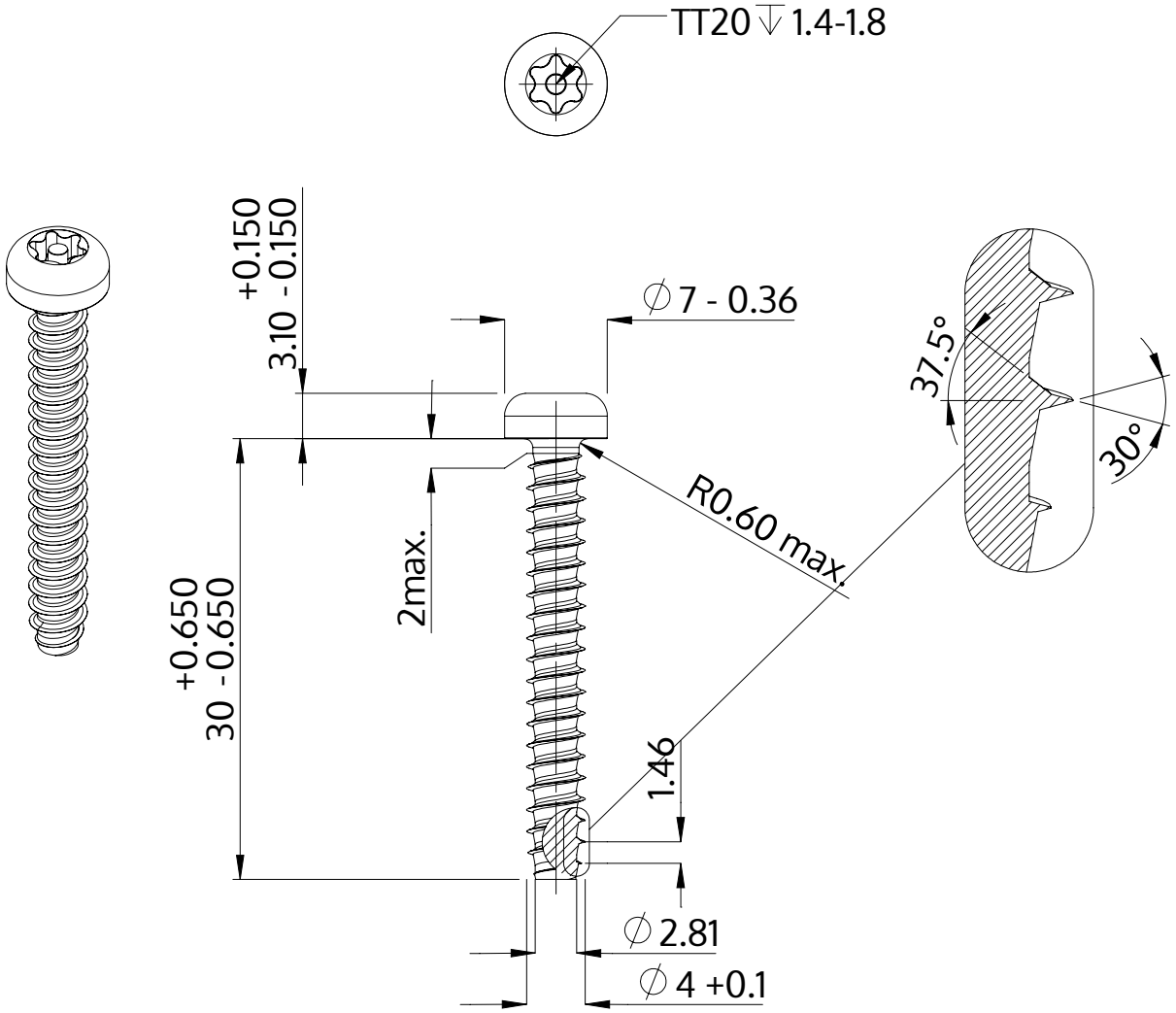

Açıklaması	STP42 4.0x30.0 - TT20
Malzeme	Çelik, sertleştirilmiş
Kaplama	ZnNi siyah-pasifleştirilmiştir, temperlenmistir, kaplanmış
Ağırlık	2.565 kg / 1000 Adet

SCREWERK	**STP420400300B**	
Metrik çizim A4	Ölçeklendirme 2:1	2024-10