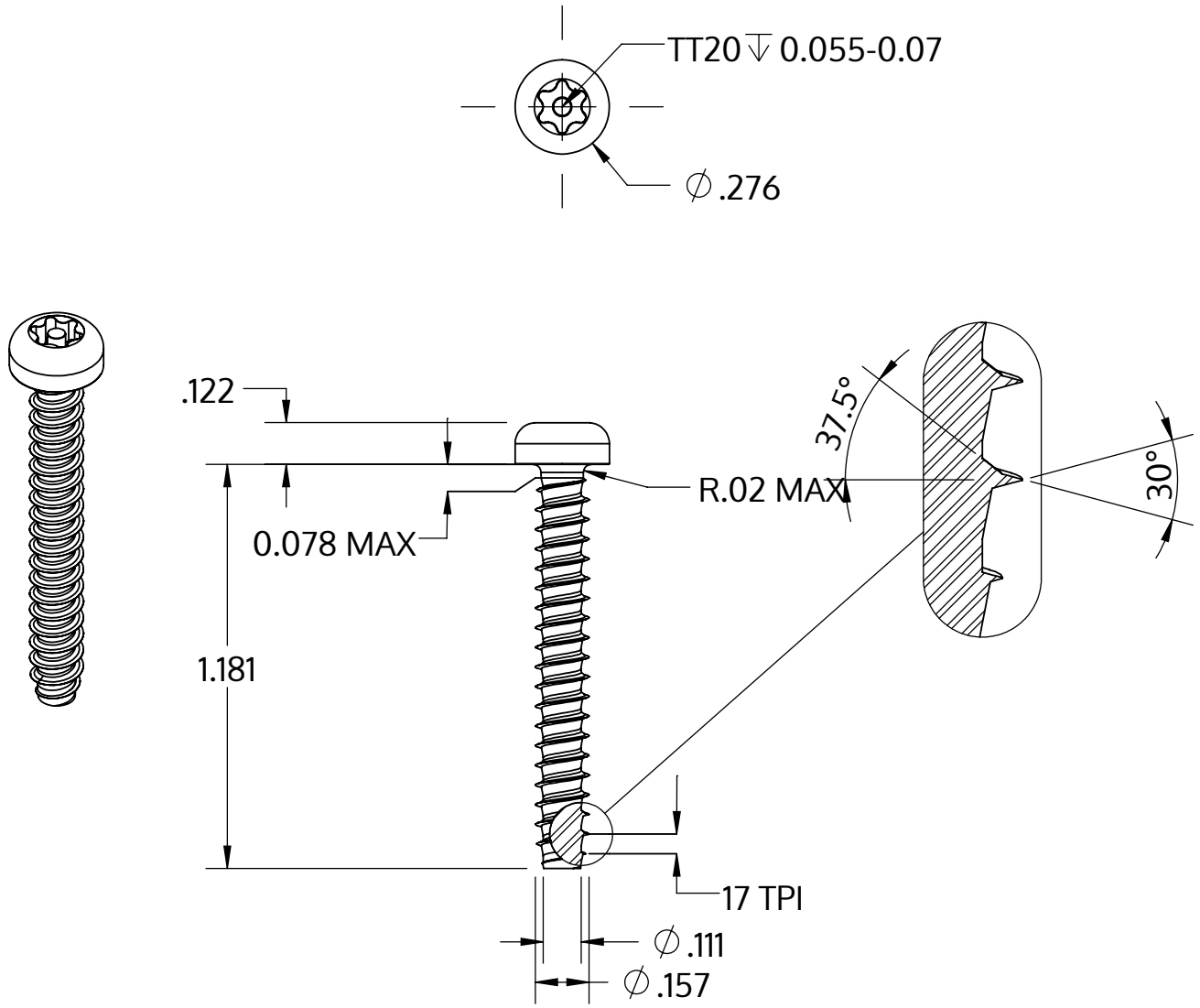

Metric size	M4 x 1.46 mm
US size (converted)	#8-17
	Tolerances [inch]
Length	+/- 0.025
Head diameter	+0 / -0.014
Head height	+/- 0.005
Thread diameter	+0.003 / -0

Beschrijving	STP42 4.0x30.0 - TT20
Materiaal	veredeld staal
Oppervlak	ZnNi zwart-gepassiveerd, getempert, verzegeld
Gewicht	2.565 kg / 1000 stuk

SCREWERK	**STP420400300B**	
_Zoll Zeichnung Größe A	Schaal 2:1	2024-10