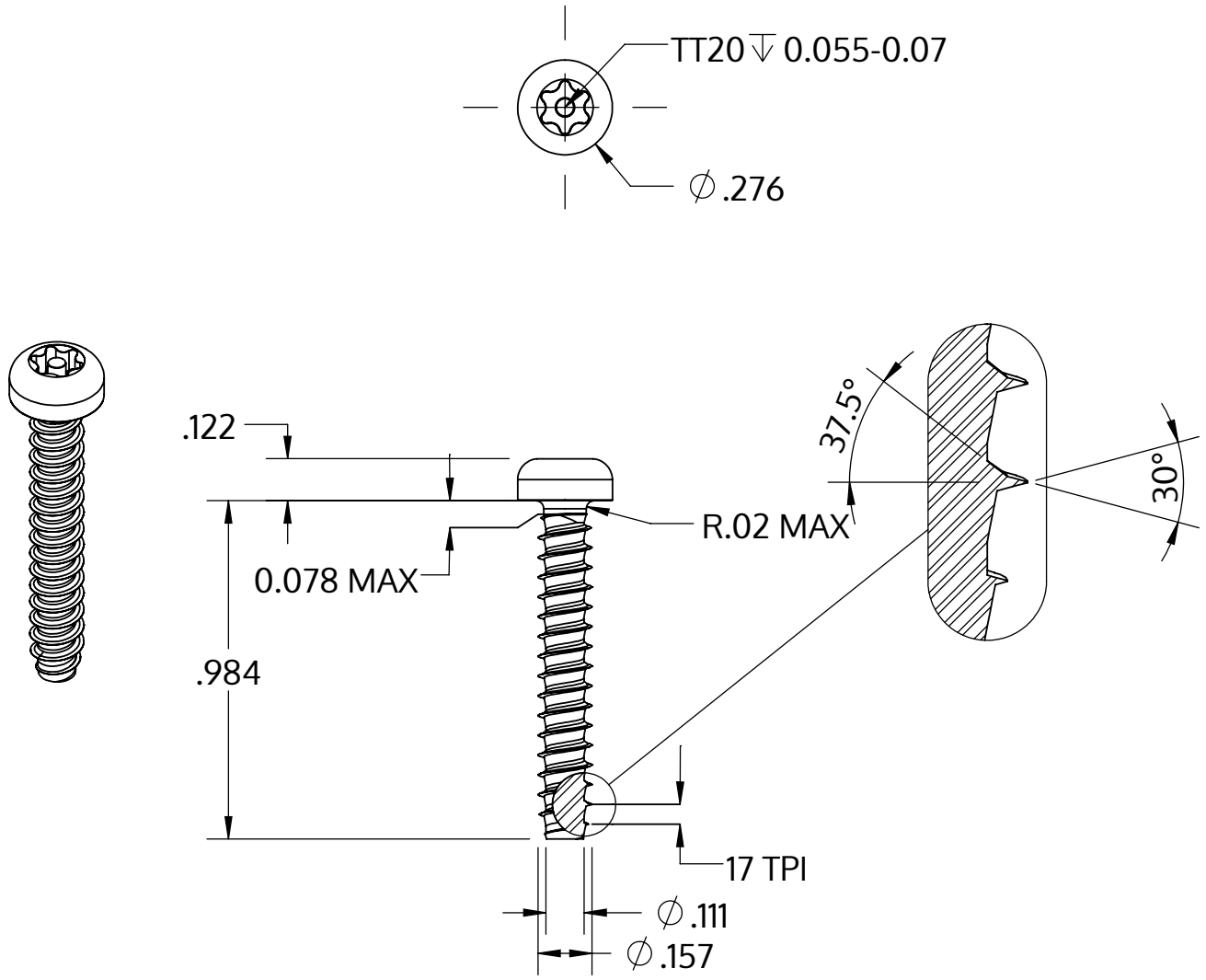

Metric size	M4 x 1.46 mm
US size (converted)	#8-17
	Tolerances [inch]
Length	+/- 0.025
Head diameter	+0 / -0.014
Head height	+/- 0.005
Thread diameter	+0.003 / -0

Beskrivelse	STP42 4.0x25.0 - TT20
Materiale	Stål, forædlet
Overflade	galvaniseret 5-7 µm, tempret, blå / transparent passiveret
Vægt	2.262 kg / 1000 stykke

SCREWERK	**STP420400250S**	
_Zoll Zeichnung Größe A	Skalering 2:1	2024-10