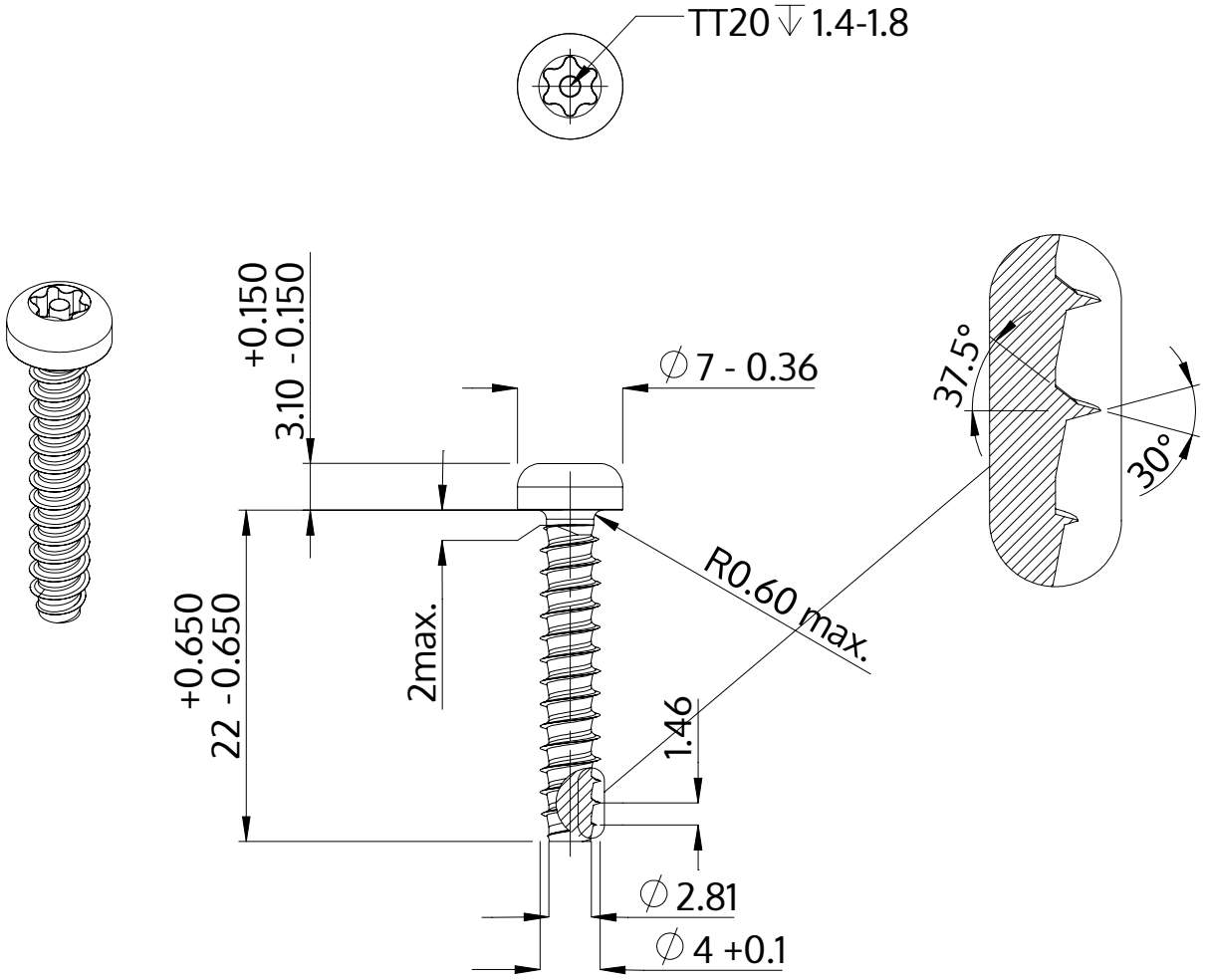

Popis	STP42 4.0x22.0 - TT20
Materiál	Temperovaná ocel
Povrch	Pozinkovaná 5-7 µm, temperovaná, modrá, pasivovaná průhledně
Hmotnost	2.080 kg / 1000 Kus

SCREWERK	**STP420400220S**	
Metric výkres A4	Měřítko 2:1	2024-10