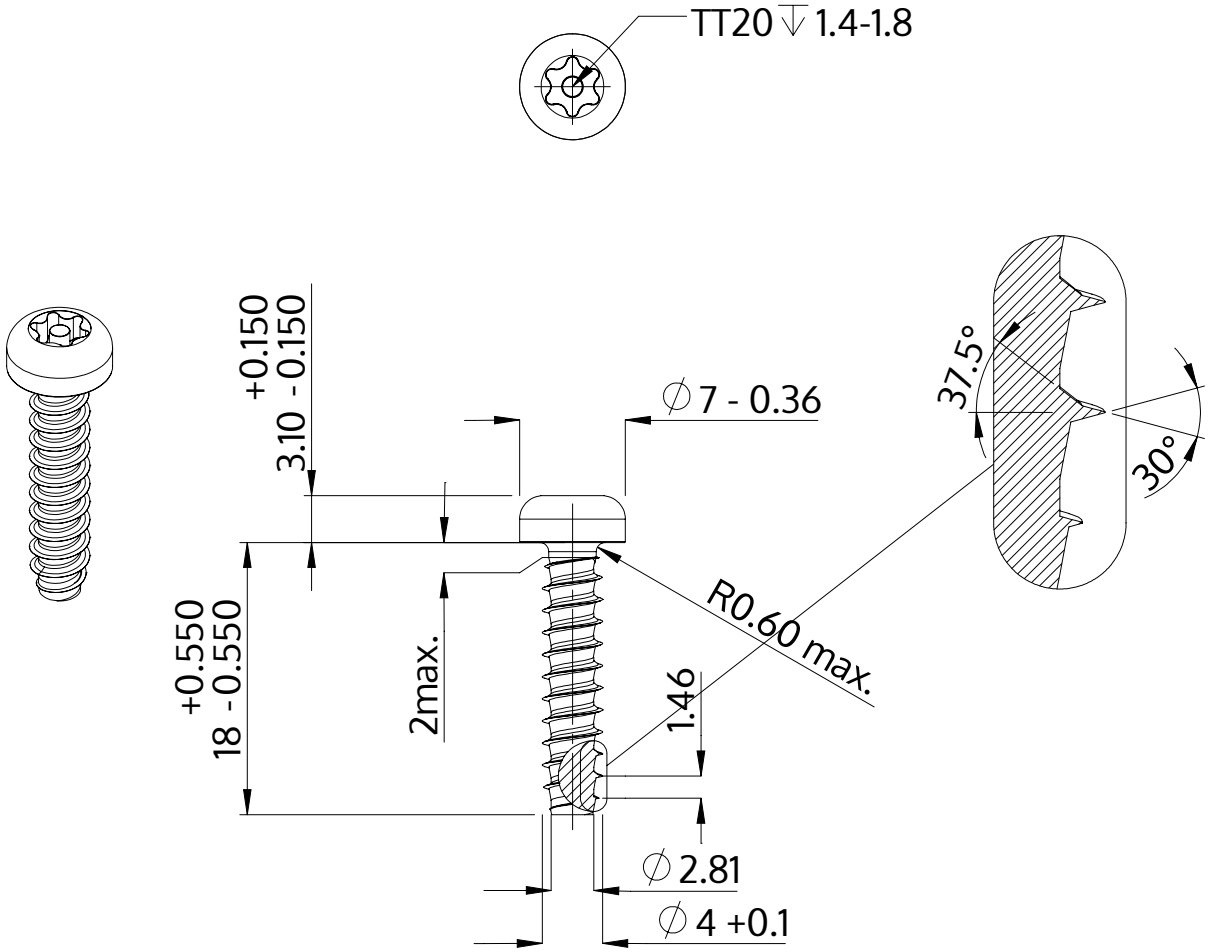

Opis	STP42 4.0x18.0 - TT20
Materiał	Stal, hartowana
Powierzchnia	Ocynkowana 5-7 µm, temperowana, pasywowana na niebiesko
Waga	1.838 kg / 1000 sztuk

SCREWERK	**STP420400180S**	
Rysunek metryczny A4	Skala 2:1	2024-10